SLAM’SIDE

Porte sectionnelle résidentielle refoulement LATERALE
Panneau épaisseur 40 mm

PRECADRE ALUMINIUM

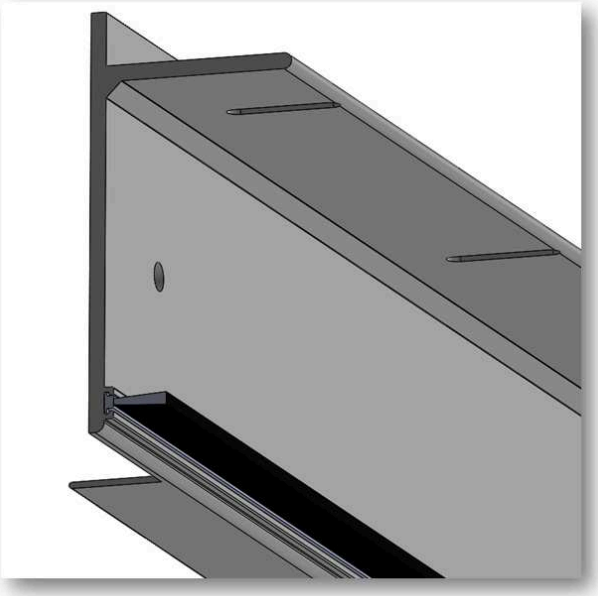

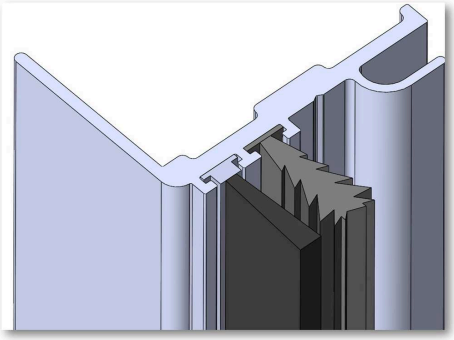

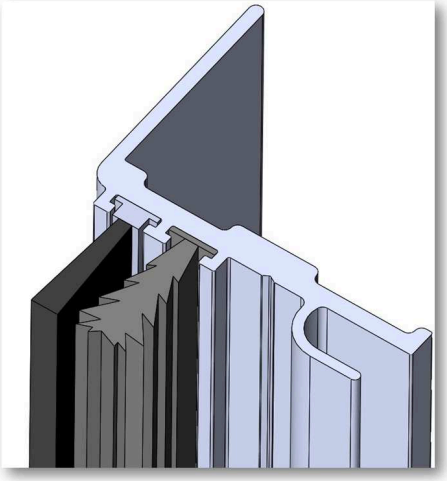

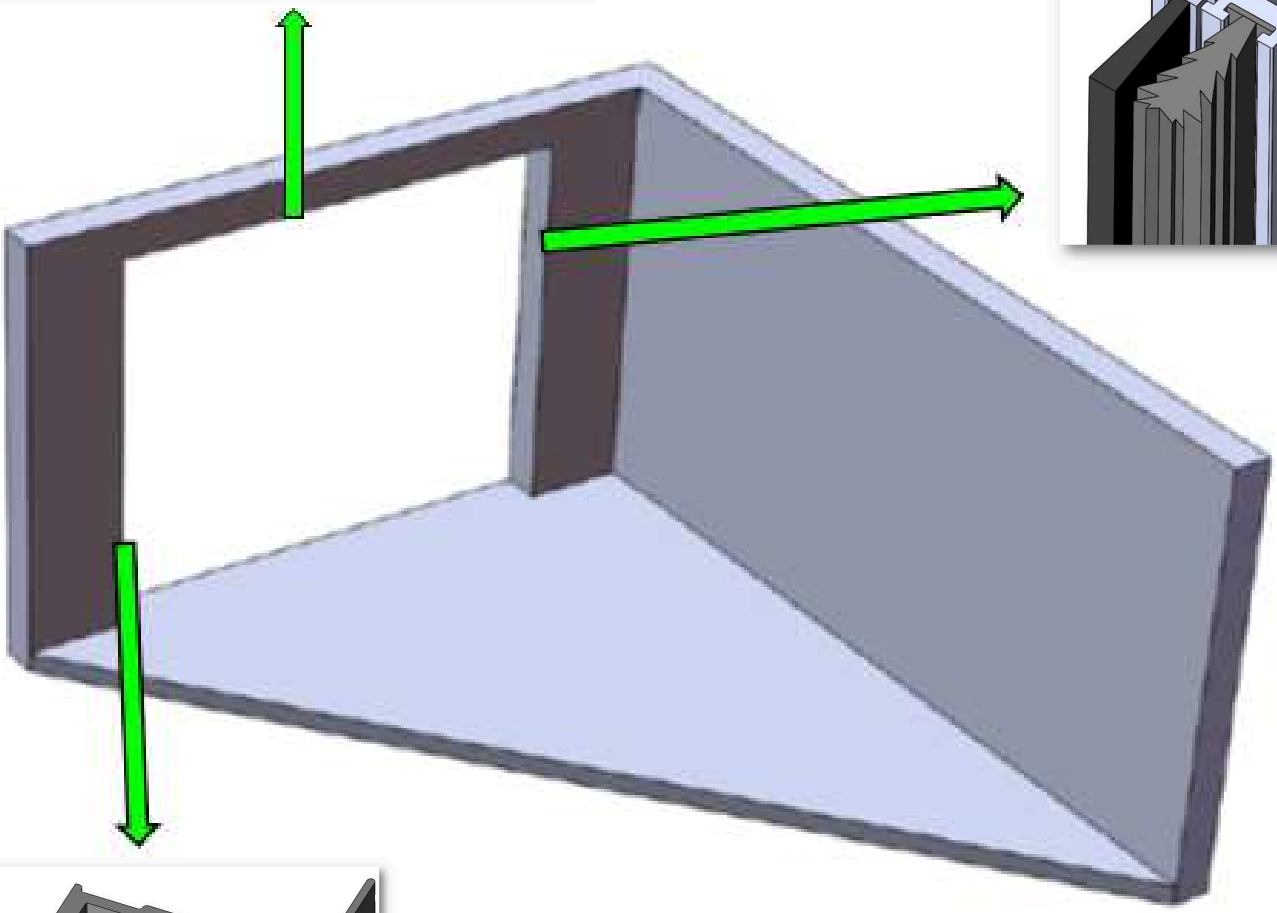

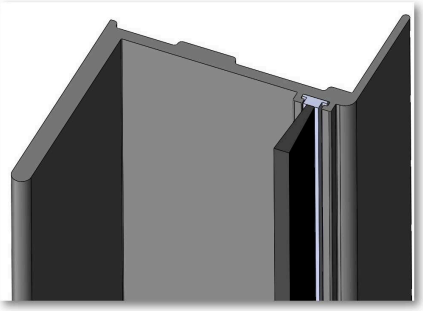

Profils épaisseur 5 mm => ROBUSTE
Profils usinés et prépercés usine => PRATIQUE POUR UNE POSE RAPIDE
Profil Linteau Monobloc => ASSURE UNE POSE PARFAITE

PRECADRE EN ALUMINIUM
THERMOLAQUE BLANC RAL 9016
AVEC
TAPEE DE RECOUVREMENT EXTERIEURE LAQUEE A LA COULEUR DE LA PORTE

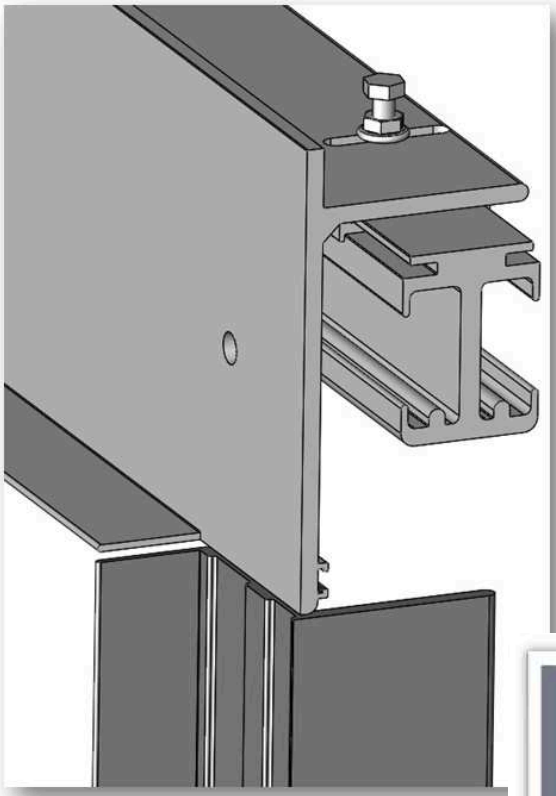

Cette tapée vous permettra :
=> d'assurer la finition et cacher les imperfections des angles vifs autour de la baie

=> la pose direct du produit sur les matériaux existants comme les cadres en bois , la brique, etc... ce qui rend un gain de temps supplémentaire

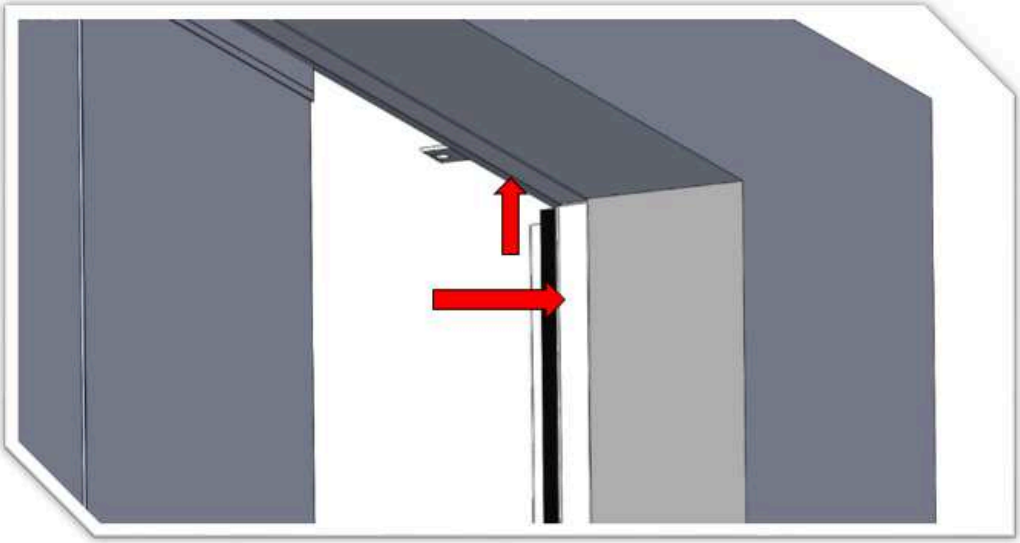

PROFIL LINTEAU MONOBLOC POUR UNE POSE RAPIDE DU RAIL HAUT DE GUIDAGE

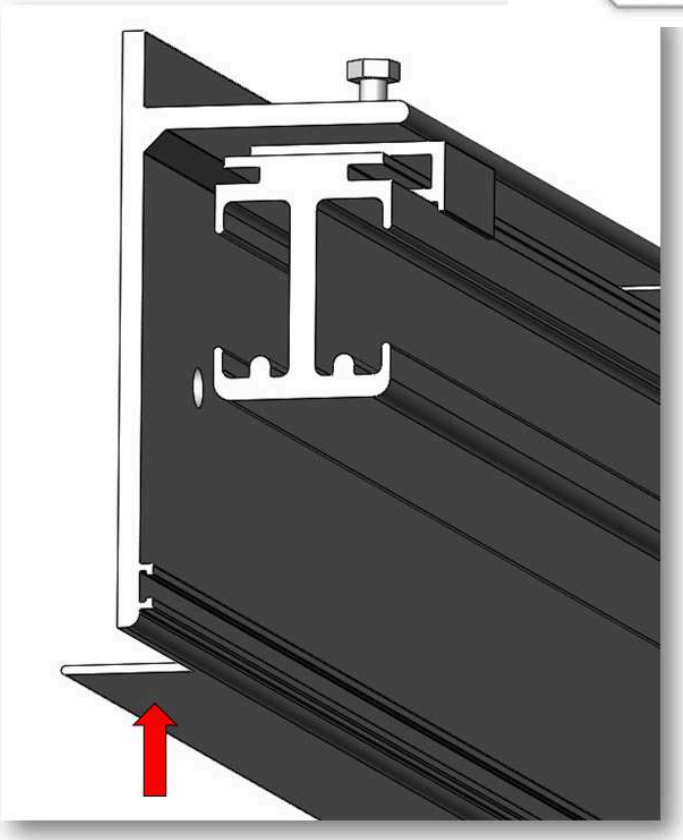

PROFIL LINTEAU NON DELIGNE OU DELIGNE

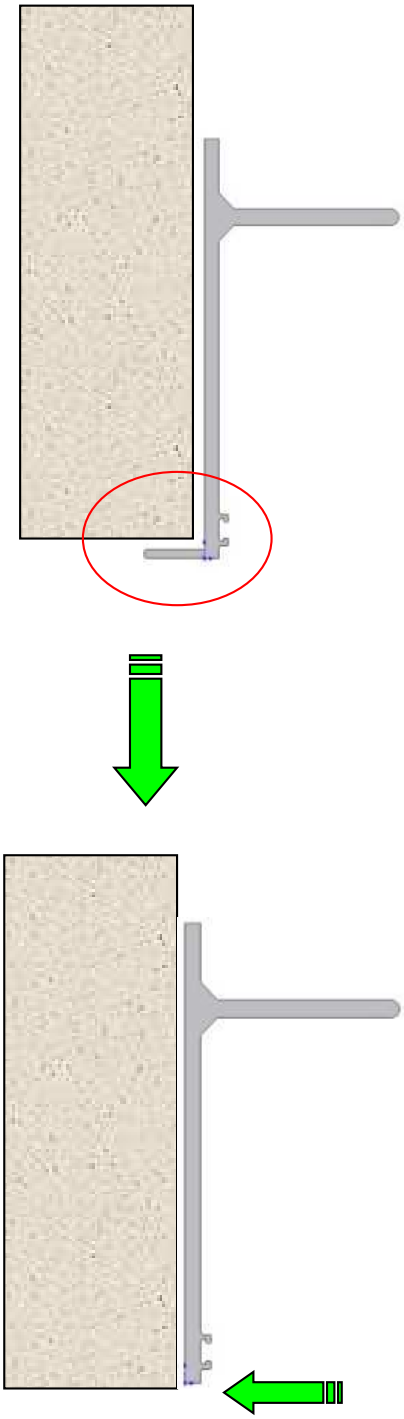

Si votre linteau est cintré ou possède une forme irrégulière , vous avez la possibilité de demander grâce au Bon de commande d'avoir le profil Linteau avec l'aile de recouvrement déligné pour plus de faciliter de pose.

=> Profil Linteau non déligné si Linteau propre et de niveau

=> Profil Linteau déligné si Linteau irrégulier ou cintré

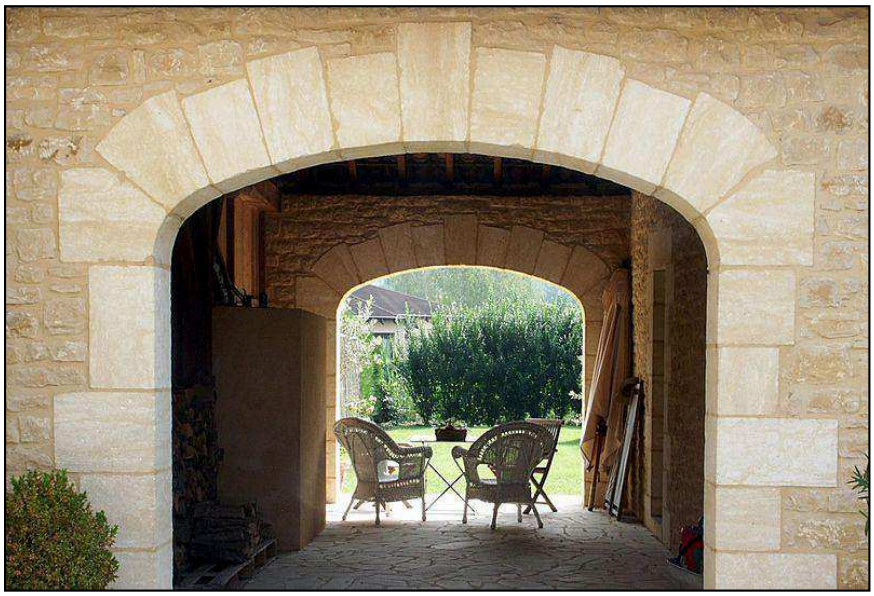

PROFIL VIRGULE SUR ECOINCON ET SUR PANNEAU

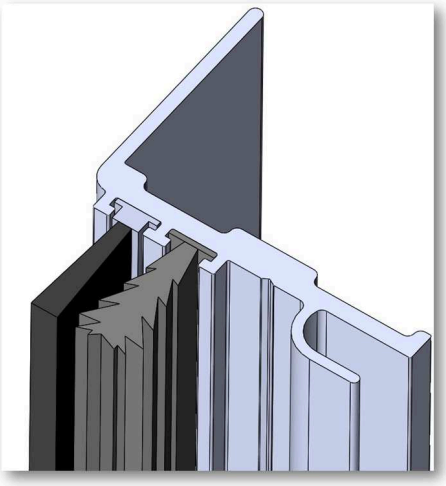

Profil côté refoulement (présent selon configurations) avec les avantages suivants :

=> double joints d'étanchéïté

=> chicane incorporée sur le profil écoinçon permettant d'acueillir le profil virgule fixé sur le panneau côté refoulement lors de la fermeture de la porte.

Ce système permet de renforcer le produit à l'effraction.

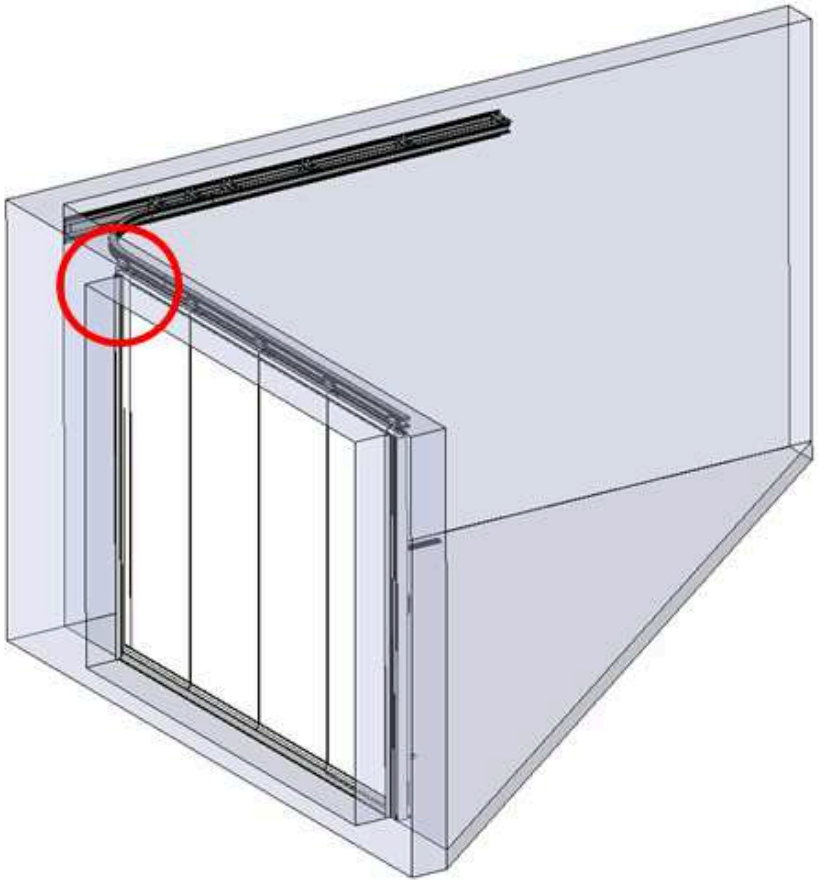

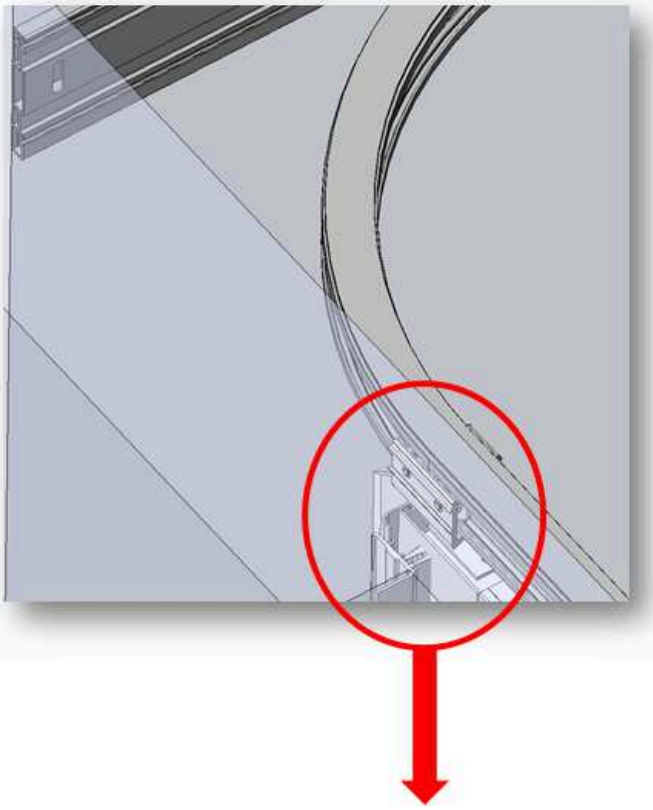

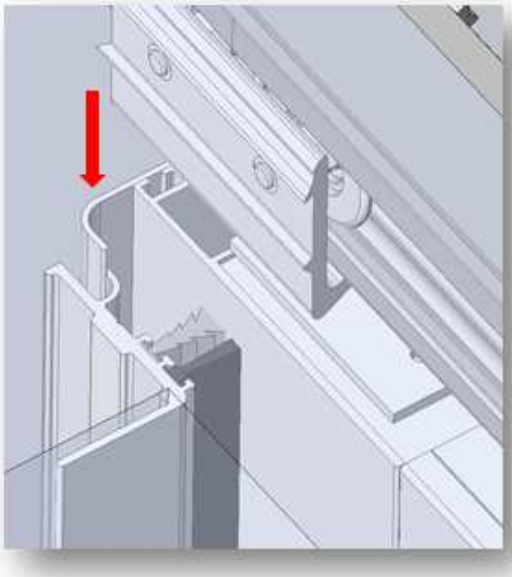

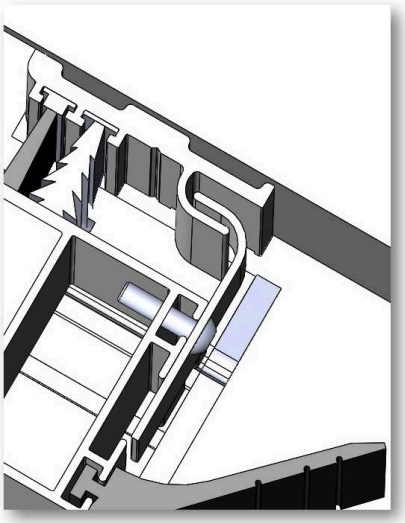

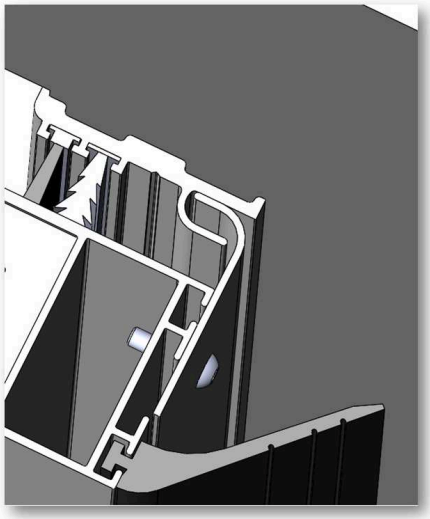

SEUIL ALUMINIUM ANODISE

Enable 3D View

- Hauteur du seuil réduit => 25 mm

- Drainage effectué pour evacuation de l'eau vers l'extérieur

- Seuil en aluminium anodisé

<= Activer la Vue 3D à l'aide de votre souris

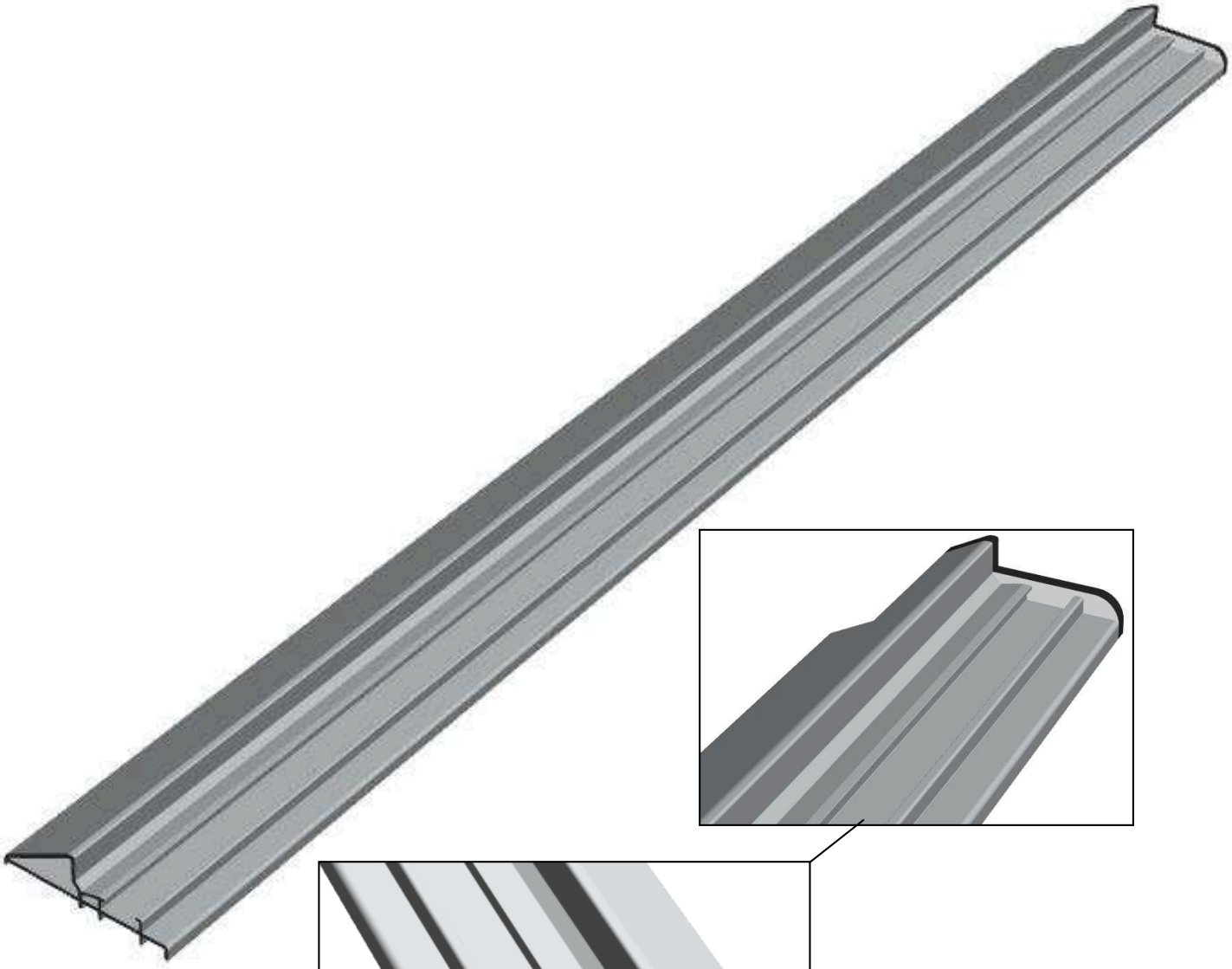

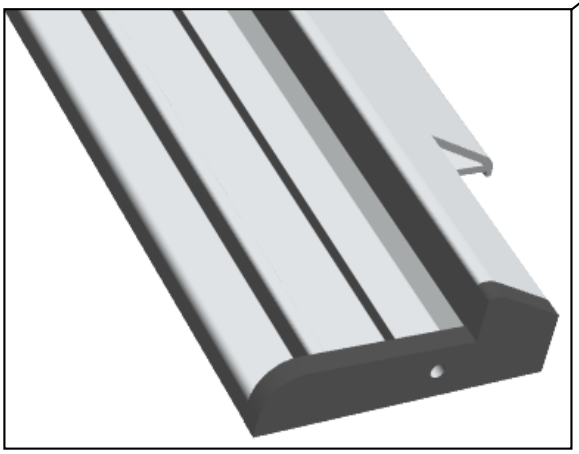

Cache d'extrémité en PVC noir

Cette pièce vous permettra d'éviter l'écoulement de l'eau dans le garage à cet endroit et permet d'apporter une meilleure finition du produit.

SABOT DE GUIDAGE REGLABLE

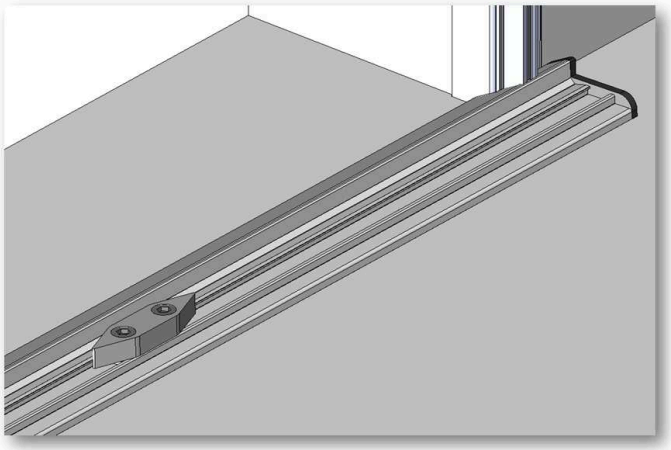

<u>Avantages du sabot de guidage :</u>

- Réglage possible grâce à son assemblage sur le seuil alu

- Rigidité assurée grâce à sa conception

Activez ci dessous la Vue 3D à l'aide de votre souris

Enable 3D View

CHARIOT 3 ROULETTES

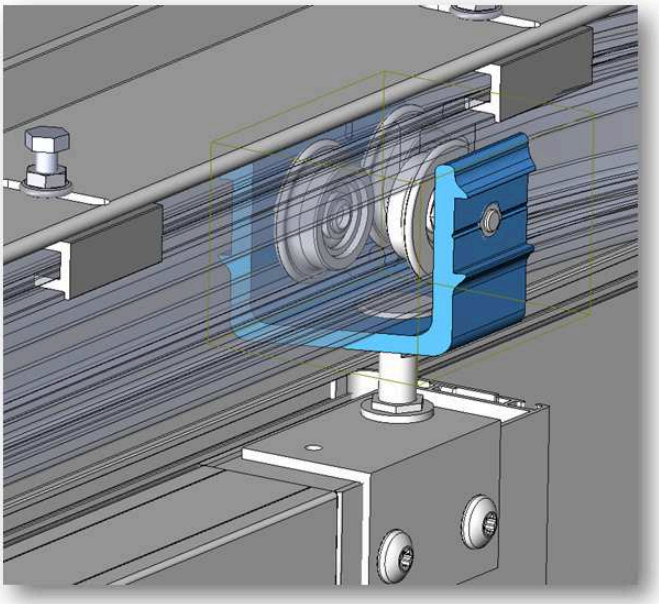

<u>Avantages du chariot 3 roulettes :</u>

- Porte roulettes en aluminium ép. 5 mm

- Chariot équipée de :
=> 3 roulettes sachant que chacune résiste à 60 kg
=> d'un roulement à aiguille permettant à la porte de coulisser en toute fluidité.

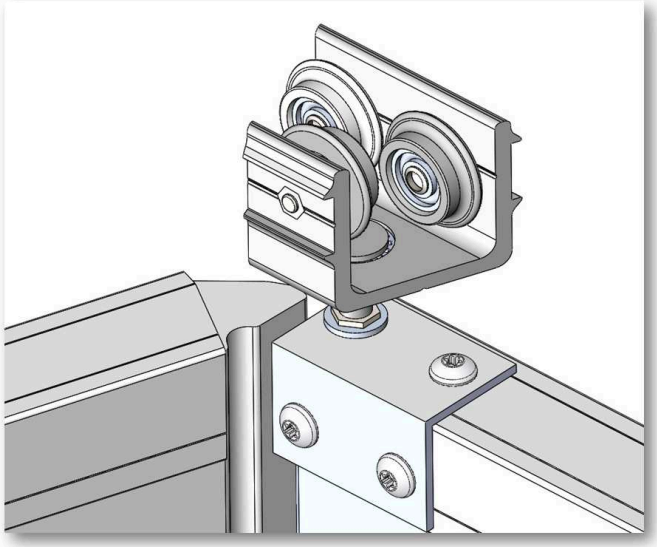

- Fonctionnement silencieux grâce aux roulements à billes montés sur chaque roulette

- Possibilité d'agir sur le réglage de la hauteur du tablier grâce à la vis inox intégrée au chariot

<u>Conclusion :</u>

=> Produit très robuste
=> Confort sur le fonctionnement
=> Résistant et Durable dans le temps

RAIL HAUT DE GUIDAGE EN ALUMINIUM

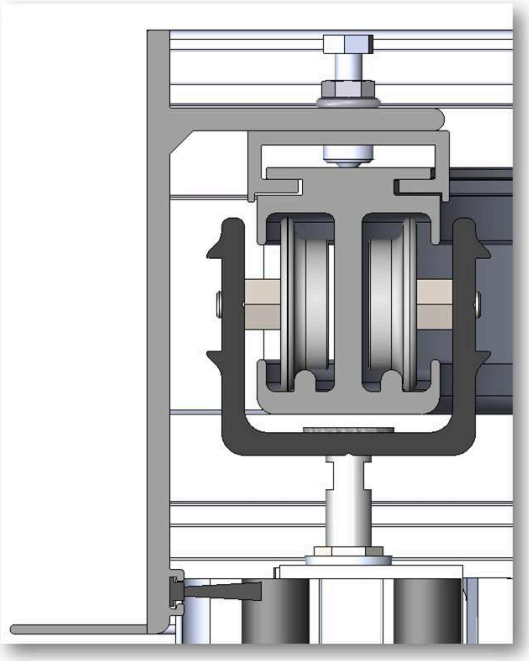

TRES HAUTE QUALITE

TRES RESISITANT

FACILE A POSER

Ce rail de guidage vous permet d'assurer une tres grande résistance à la torsion subit par le poids du tablier; et vous permettra d'avo**ir une porte avec un fonctionnement régulier dans le temps.**

SUPPORT ET EQUERRE DE REFOULEMENT

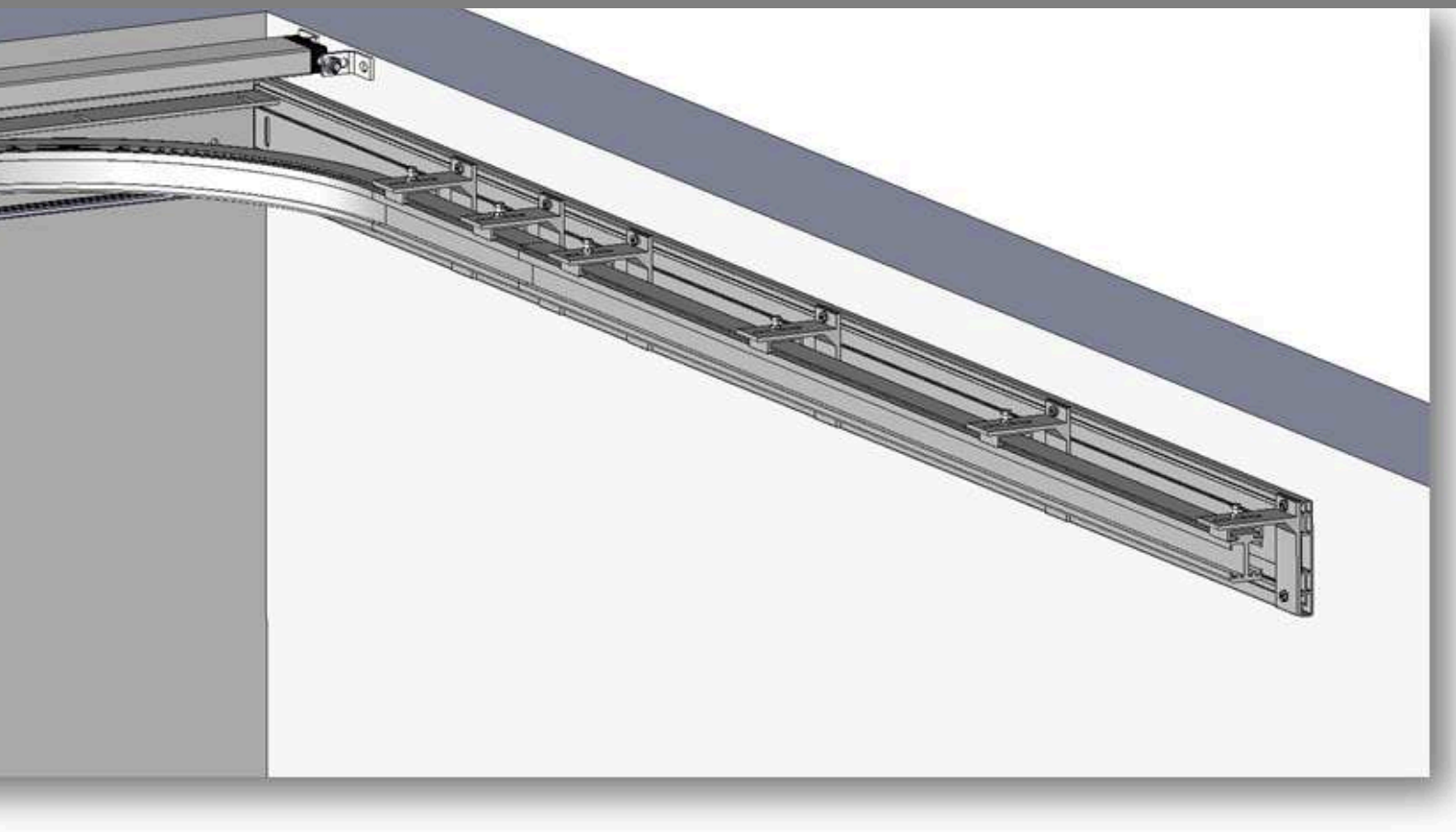

Support Equerre de Refoulement

=> pour une Pose Rapide et efficace
=> Forme spécifique permettant de déplacer facilement les équerres sur le profil

Equerre de Refoulement Renforcé

=> aucune flexion possible grâce à son épaisseur = 5 mm
=> permet de se déporter du mur de refoulement d'environ 112 mm maximum

RAIL HAUT DE GUIDAGE

=> grande rigidité pour eviter les flexions dûes au poids du Tablier

Montage RAPIDE
des équerres sur le profil de refoulement grâce aux vis à tête spéciale

PROFIL BAS REJET D'EAU

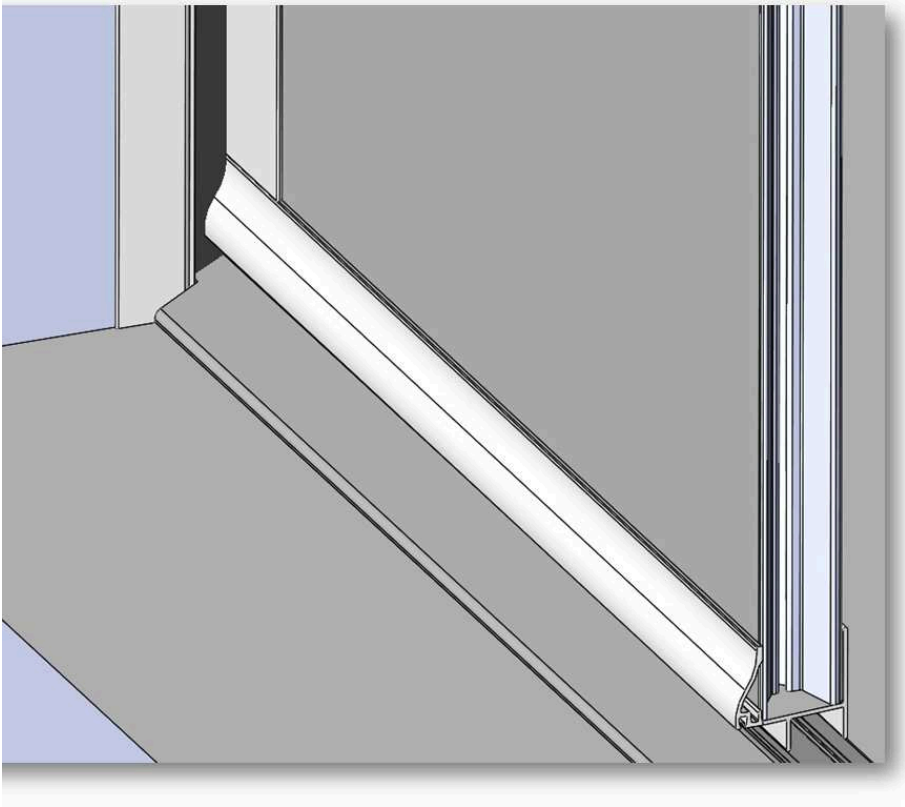

PROFIL BAS :

FORME EXTERIEURE REJET D'EAU

=> UNIQUE SUR LE MARCHE DE LA PORTE SECTIONNELLE A REFOULEMENT LATERALE

GUIDAGE

=> pour guider le tablier lors de son fonctionnement à travers les sabots de guidage

EQUIPE D'UN JOINT BROSSE

=> pour garantir une etanchéïté supplémentaire en partie basse

TROU DE DRAINAGE EFFECTUE USINE

=> pour eviter que l'eau stagne à l'intérieur du profil après une intempérie ou un nettoyage du tablier

POIGNEE + VERROU INTERIEURE (FOURNIES DE SERIE)

BUTEE CAOUTCHOUC D'ARRET

BUTEE CAOUTCHOUC NOIRE

=> pour stopper la course du tablier en ouverture ou lorsqu'il y a un Portillon pivotant en maneuvre manuelle

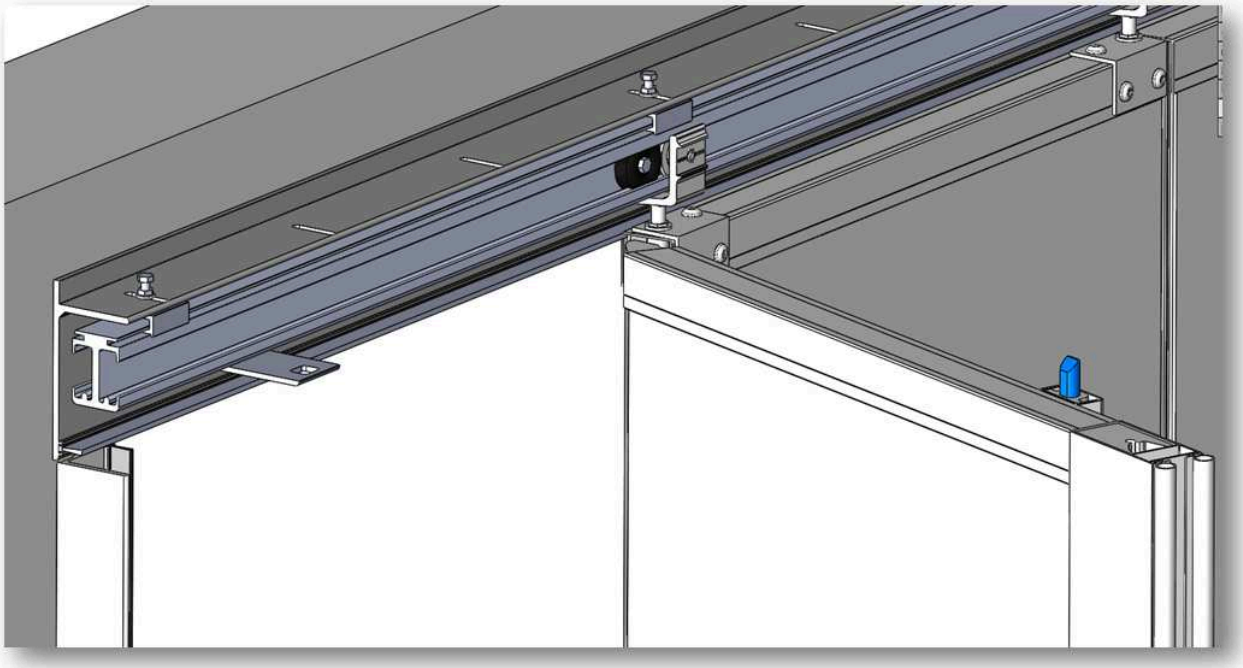

PAUMELLE ALUMINIUM POUR PORTILLON PIVOTANT

Paumelles en aluminium thermolaquées Blanc RAL 9016

(pour les Portillons pivotants des portes à refoulement Latérale)

AVANTAGES DE LA PAUMELLE

Cette paumelle est en matière aluminium de couleur blanche de très haute qualité.

Elle est brevetée car elle est munie d'un système de fourreau anti-grip avec anneau axial en matière synthétique PBT+TEFLON ce qui assure une grande résistance à l'usure ainsi qu'une plus grande longévité.
Comme il n'est pas nécessaire d'utiliser de lubrifiant, la salissure de la paumelle est fortement réduite.

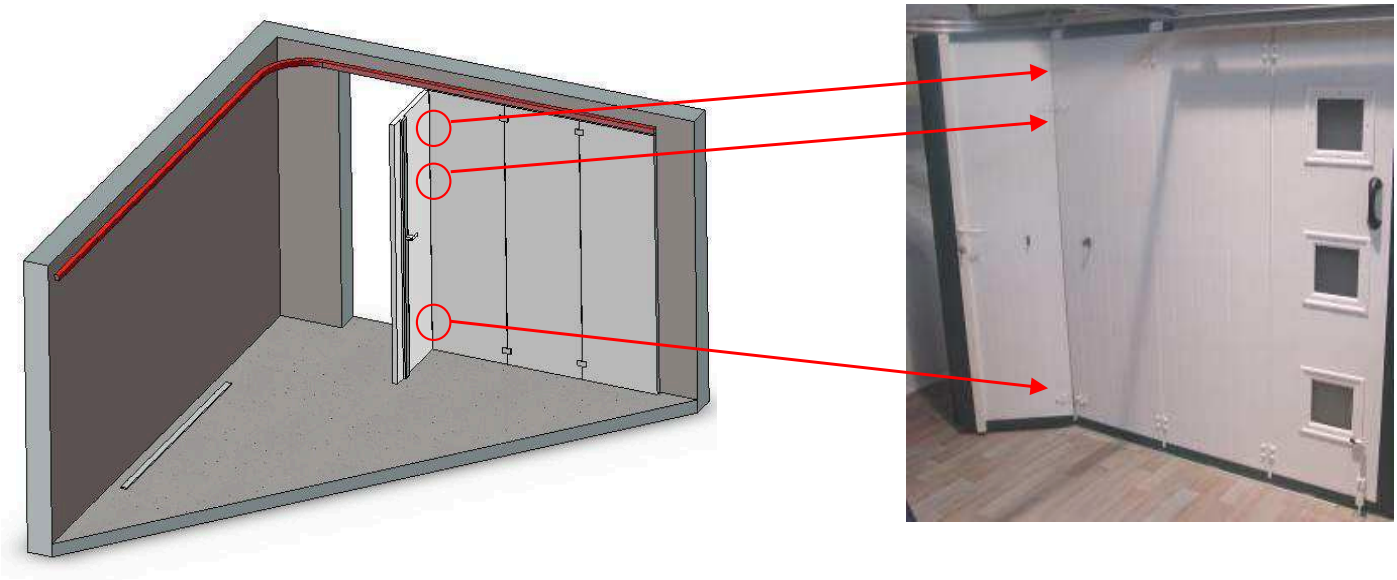

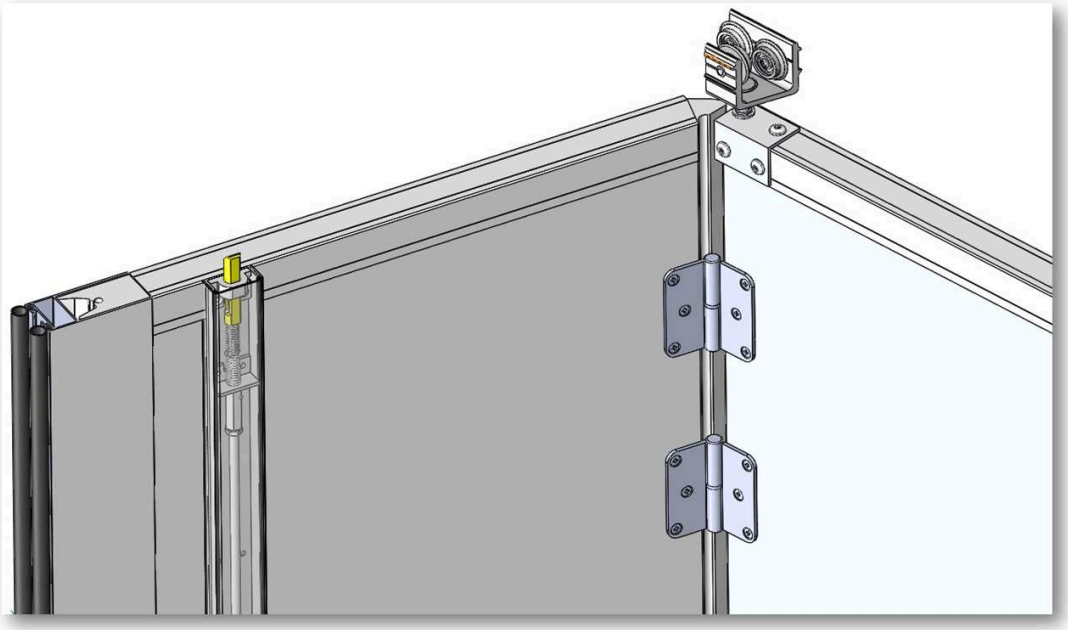

POIGNEE CUVETTE DESIGN ALUDOOR en ALUMINIUM

2 coloris :
<u>Noire</u>
=>portes de couleur

<u>Blanche</u>
=> portes Blanches

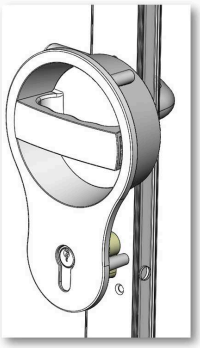

POIGNEE DESIGN ET ERGONOMIQUE

developpé par ALUDOOR

Forme des mains sur la poignée pour un confort d'utilisation

Activez ci dessous la Vue 3D à l'aide de votre souris

Enable 3D View

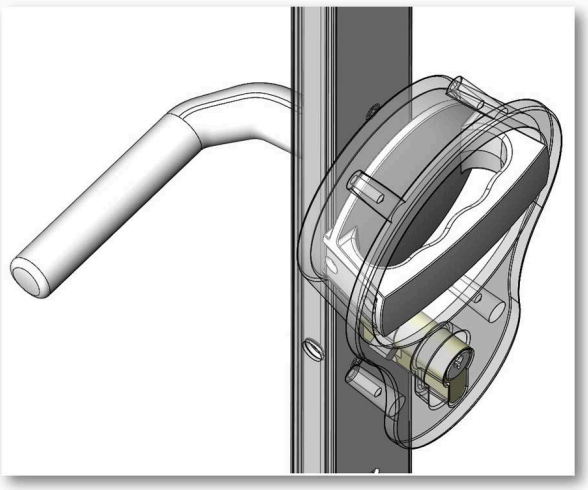

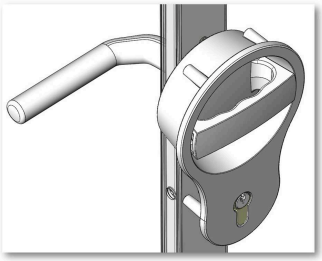

PORTILLON PIVOTANT en MANOEUVRE MANUELLE

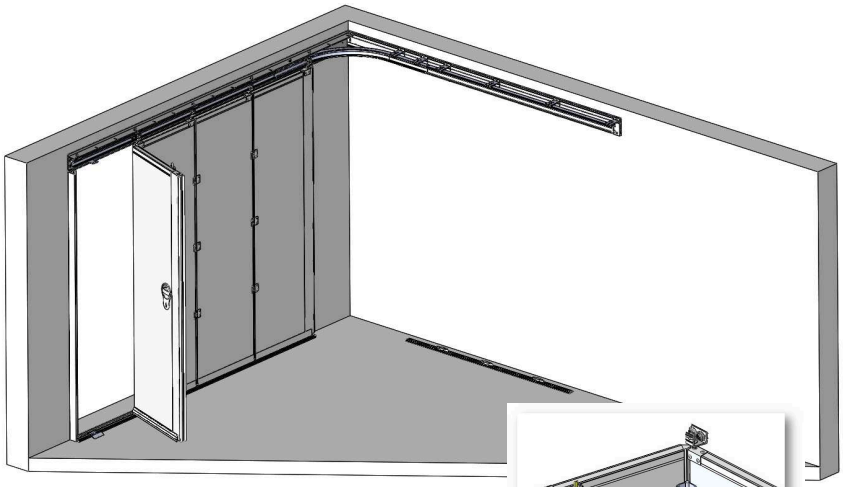

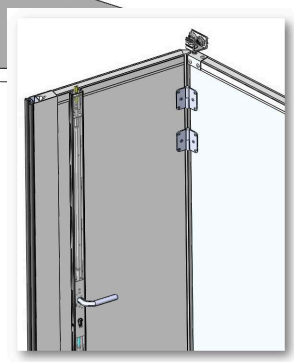

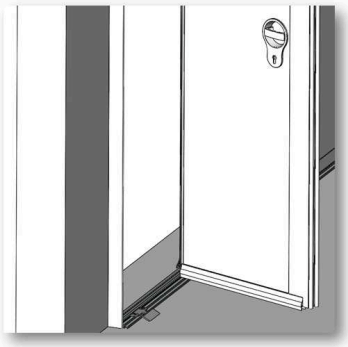

Possibilité
=> Côté refoulement ou côté opposé au refoulement selon encombrements

Utilisation
=> ouvrir le portillon puis bloquez le grâce à son arrêt à pince

Fermeture
=> Serrure 2 points avec rétractation automatique des pênes comme une porte classique
=> Cylindre equipé d'un bouton tournant intérieure de série
=>Sabot bas en Inox

PORTILLON PIVOTANT en MANOEUVRE MOTORISEE

Possibilité
=> Côté refoulement ou côté opposé au refoulement selon encombrements et type de Montage

Utilisation
=> Ouverture de la porte uniquement si le Portillon est fermé

Sécurité
=> assurer grâce son dispositif de contacteur portillon à émission radio

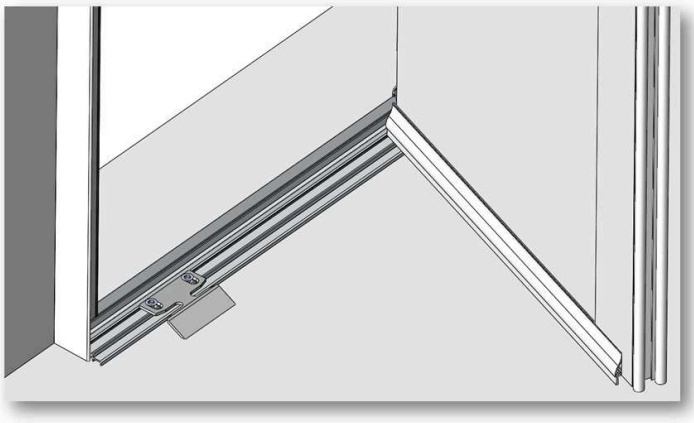

Fermeture
=> Serrure 2 points avec rétractation automatique des pênes comme une porte classique
=> Cylindre équipé d'un bouton tournant intérieure de série
=>Sabot bas en Inox

SERRURE 2 POINTS

=>TRES HAUTE QUALITE
=>REGLABLE grâce aux tiges filetées
=>SERRURE EN INOX - CARTER SERRURE EN ALUMINIUM LAQUE BLANC
=>Possible jusqu'à Ht = 2500 mm
=>Version Standard ou déportée pour répondre dans n'importe quel situation

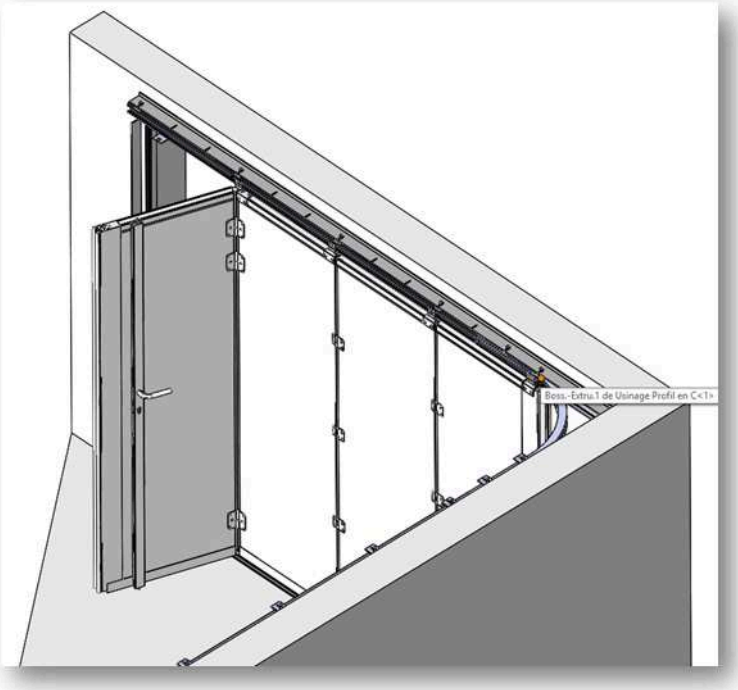

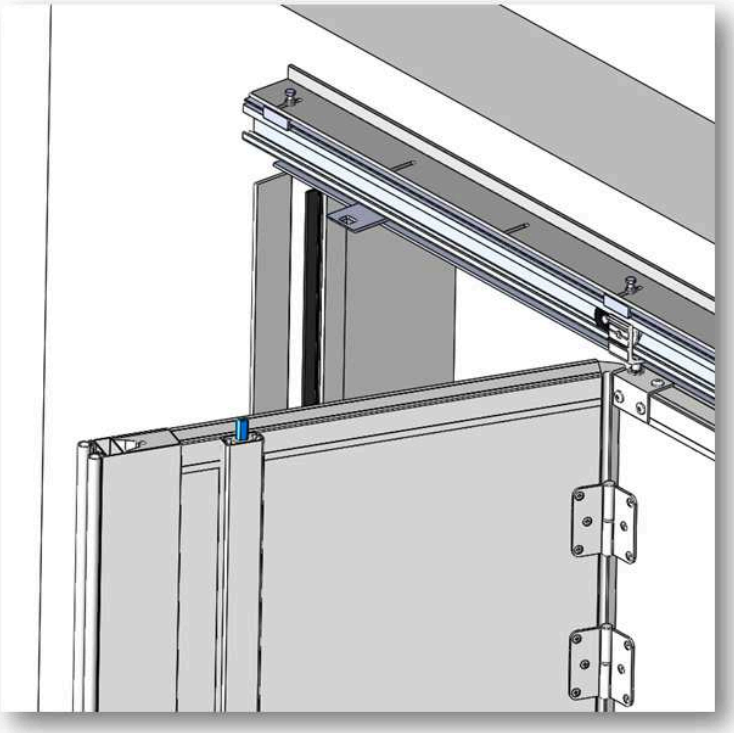

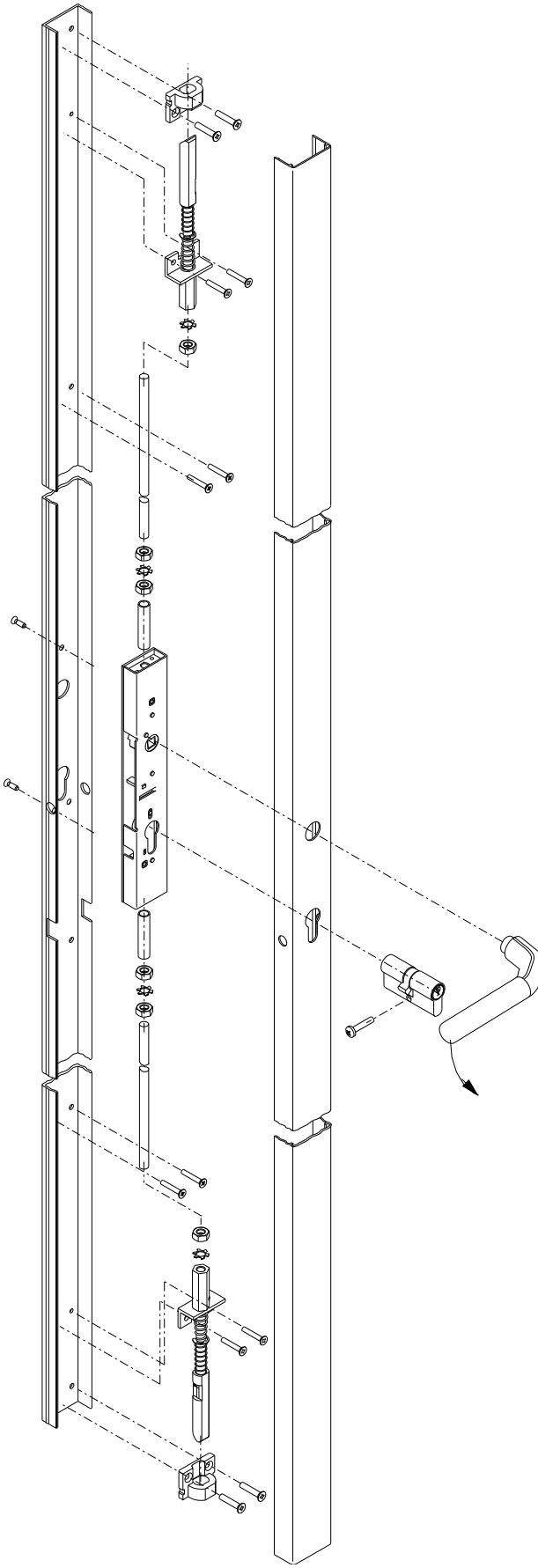

ECLATE PORTILON pour porte motorisé réf : PORTLM / PORTLMR

Sécurité Portillon radio

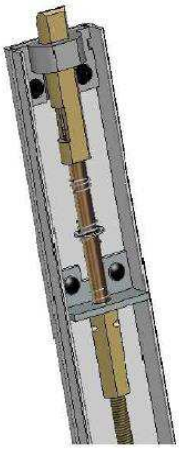

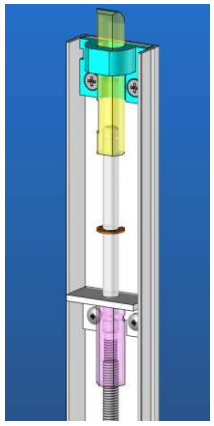

Réception en inox du pêne haut

Ressort de rappel pour pêne serrure sur le point haut et le point bas

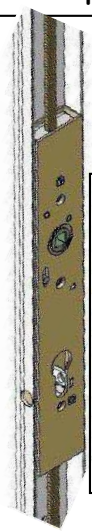

Serrure centrale 2 points rétractable avec carter de protection aluminium en Blanc

Réception en inox du pêne Bas

EXEMPLES REALISATIONS

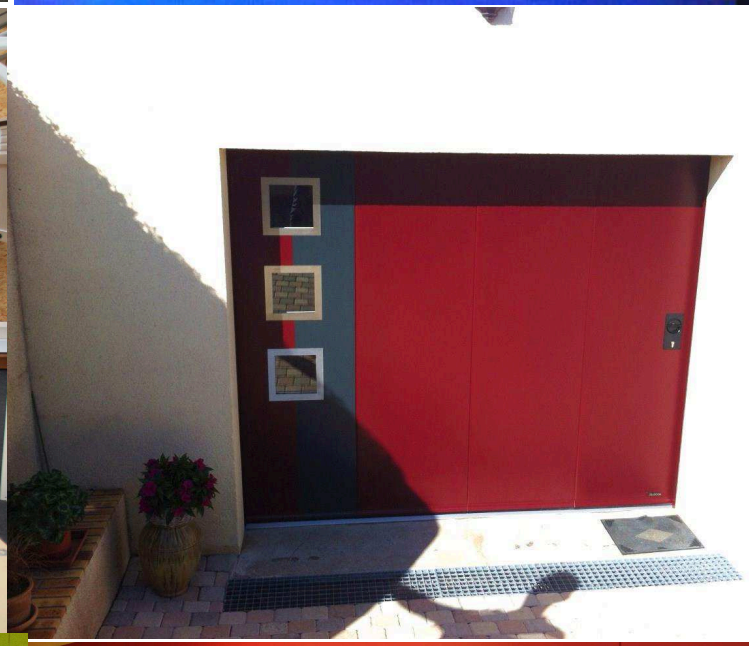

RETROUVEZ NOS REALISATIONS SUR FLICKR =>

INFORMATIONS UTILES

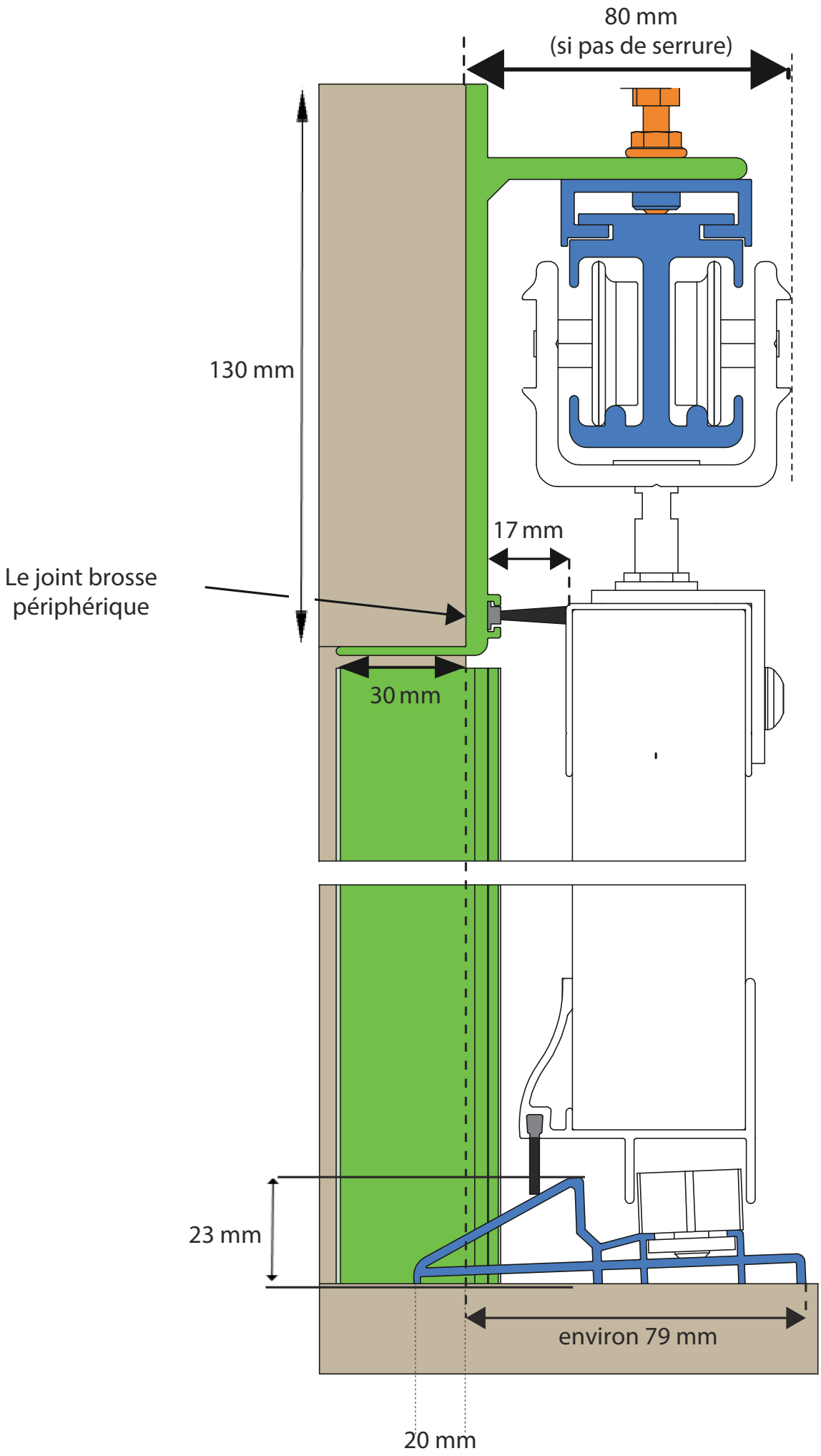

ENCOMBREMENTS

Recouvrement profil = 65 mm

Recouvrement profil = 50 mm

Débordement équerre sur mur de refoulement = 120 mm

130 mm

Hauteur ensemble équerres de refoulement

Débordement des panneaux du mur de refoulement :

90 mm en manuelle (avec le portillon replié = 220 mm)

120 mm en Motorisée

DIFFERENTS MONTAGES POUR LA MOTORISATION

- <u>Pose du rail moteur : Montage 7 ou 8 :</u> Rail en applique mural perpendiculaire au linteau situé à mi-hauteur.

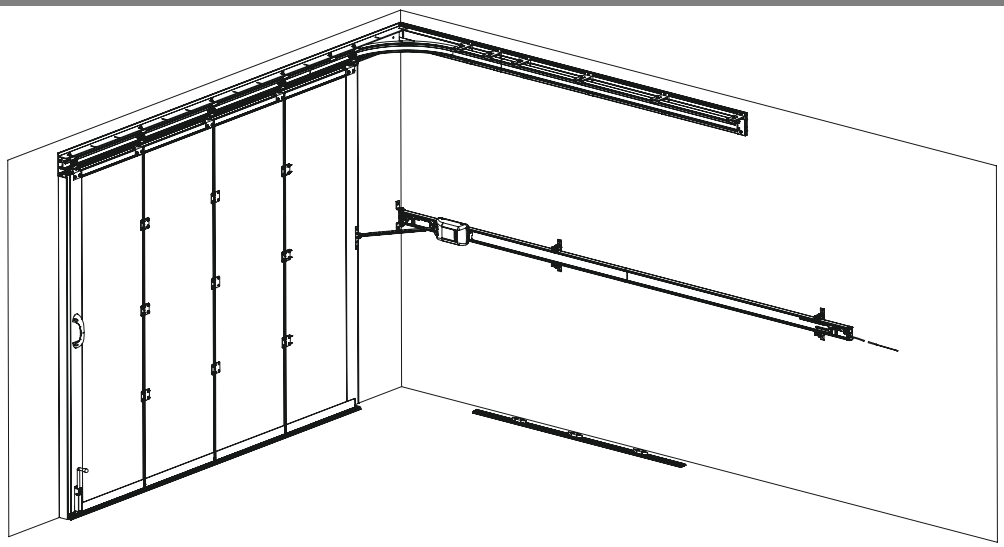

<u>Pose du rail moteur : Montage 9,10,11 ou 12</u>: Rail en applique sur le plafond, parallèle au linteau.
Montage n°11 et 12 => Tête moteur côté refoulement.

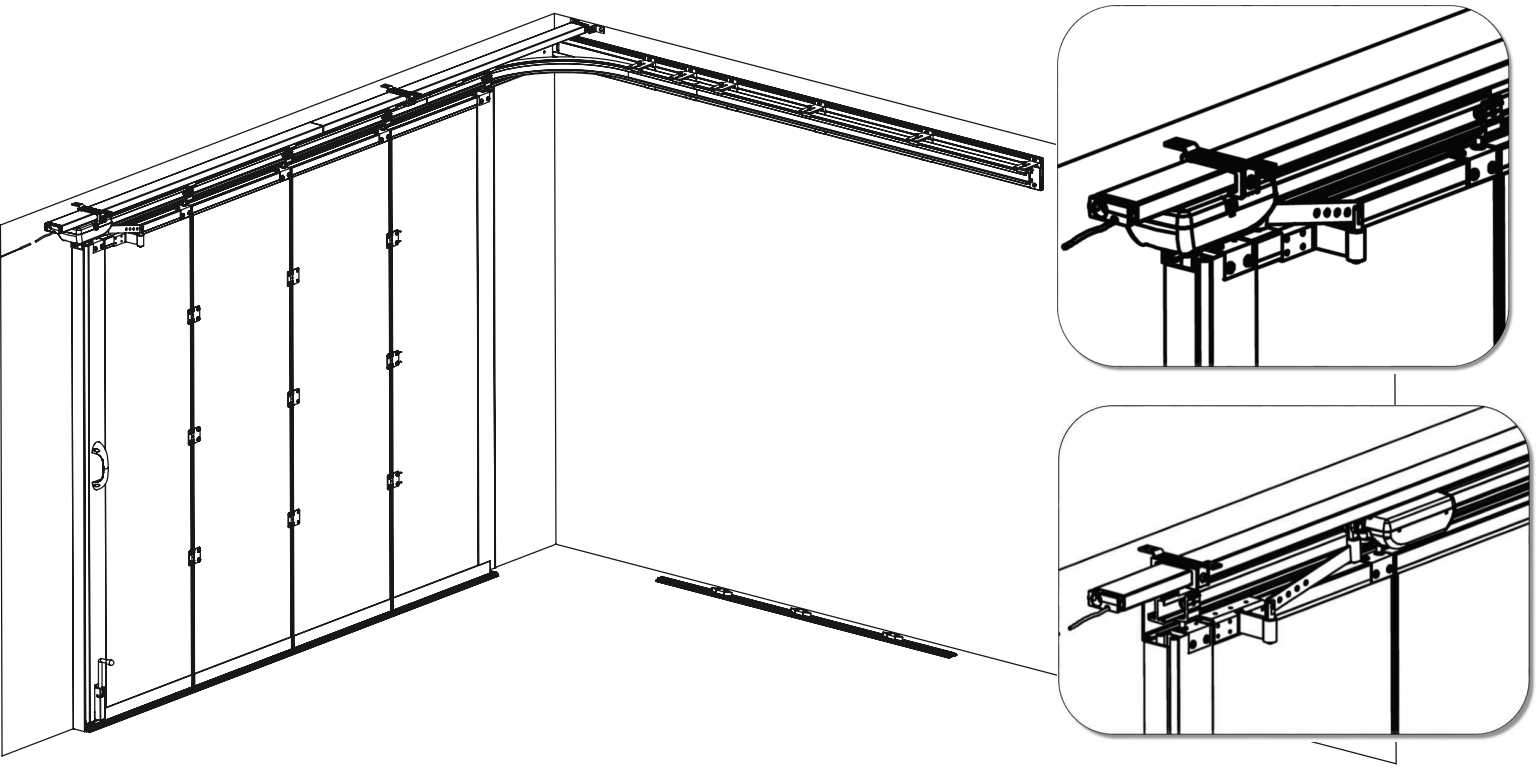

<u>Pose du rail moteur : Montage 13 ou 14</u>: Rail en applique sur le plafond, perpendiculaire au

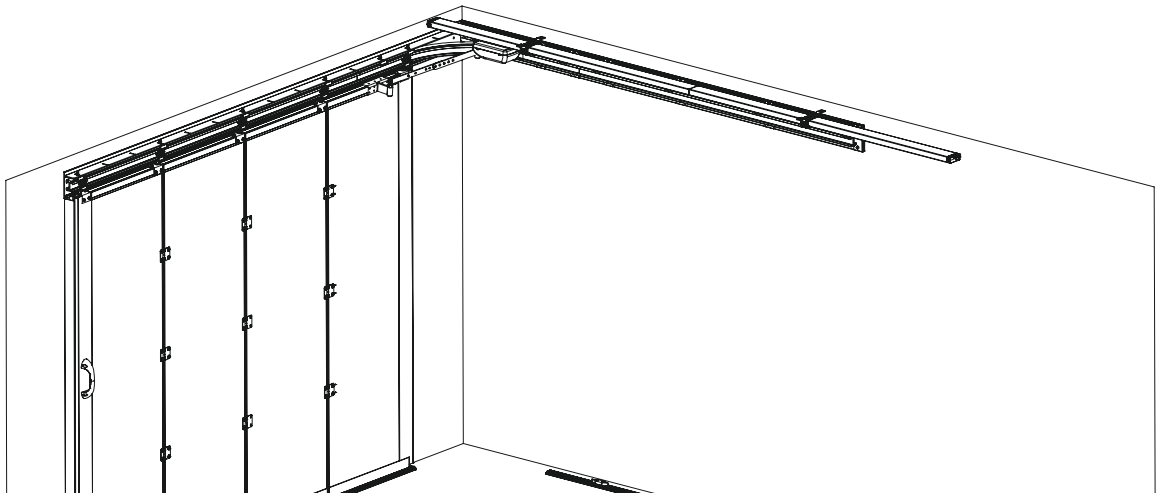

ANGLES DE REFOULEMENT POSSIBLES- SLAM ‘SIDE

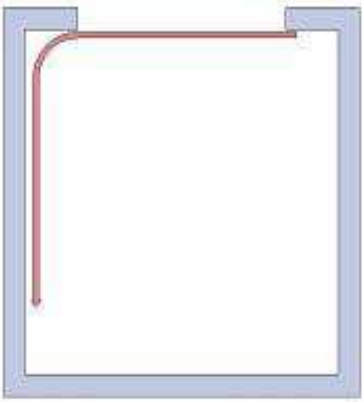

Refoulement 90° à gauche

(tous montages possibles)

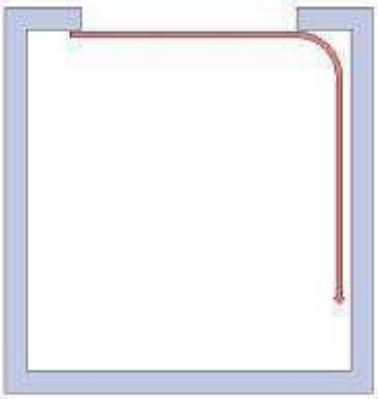

Refoulement 90° à droite

(tous montages possibles)

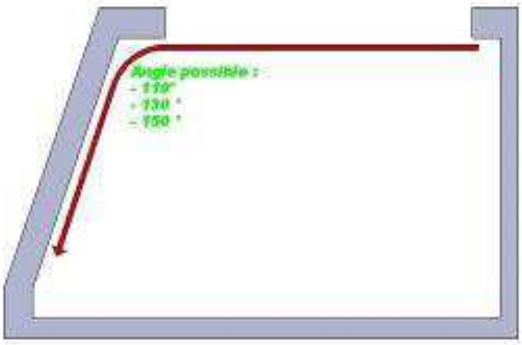

Refoulement avec angles variables à gauche

À partir de 91° à 150°

(tous montages possibles)

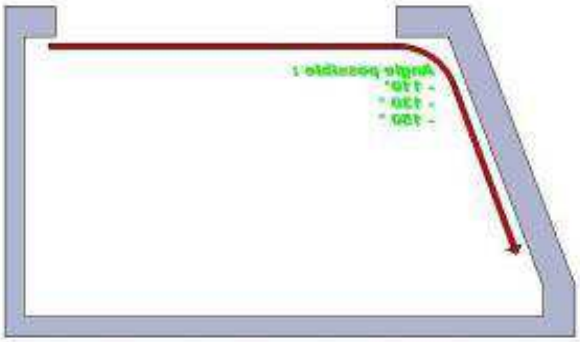

Refoulement avec angles variables à droite

À partir de 91° à 150°

(tous montages possibles)

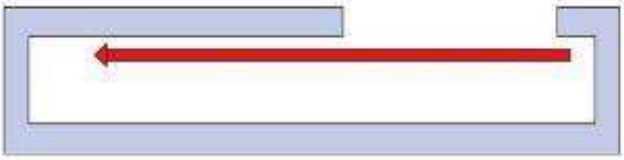

Refoulement LINEAIRE à gauche

(Possible Montage n°1 à n°6 et Montage n°9 à n°12)

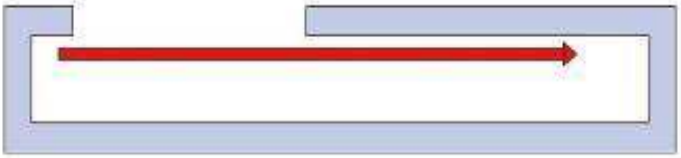

Refoulement LINEAIRE à Droite

(Possible Montage n°1 à n°6 et Montage n°9 à n°12)

MONTAGE n°1 et n°2 - MONTAGE ET ENCOMBREMENTS PORTE LATERALE MANUELLE

Les Montages n°1 à n°4 sont des Montages avec un portillon pivotant pivotant à 180°

Manœuvre manuelle

verrouillage sur 2 points

Possible seulement avec hauteur ≤ 2500 mm)

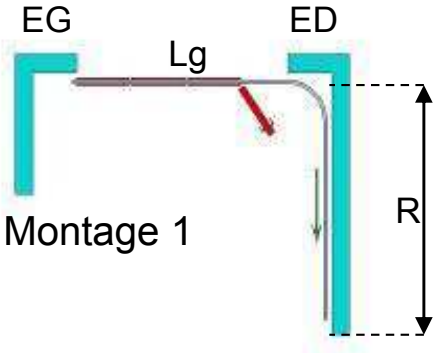

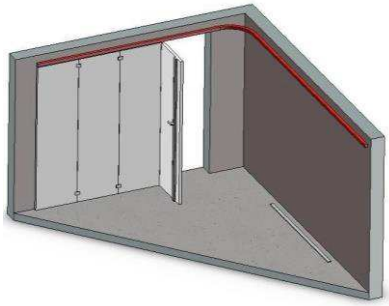

<u>Encombrements :</u>

EG ou ED = 70 mm minimum

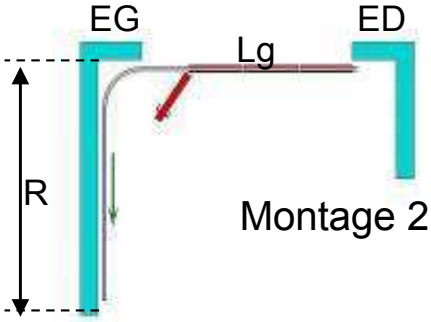

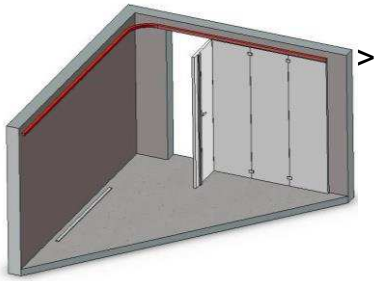

Côte approximative pour R :

> Lg – Ecoinçon côté refoulement + 100

MONTAGE n°3 et n°4 - MONTAGE ET ENCOMBREMENTS PORTE LATERALE MANUELLE

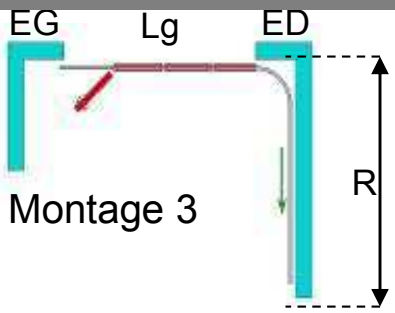

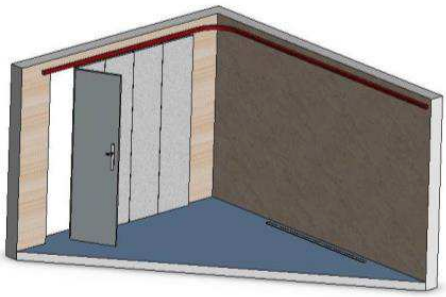

<u>Encombrements :</u>

EG = 70 mm minimum

ED = 460 mm minimum

Côte approximative pour R :

=> Lg – Ecoinçon côté refoulement

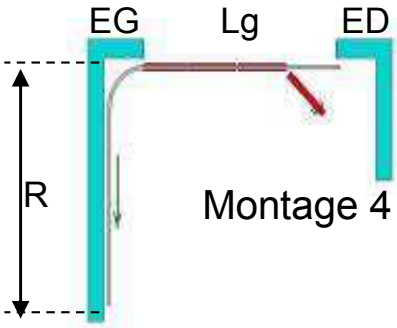

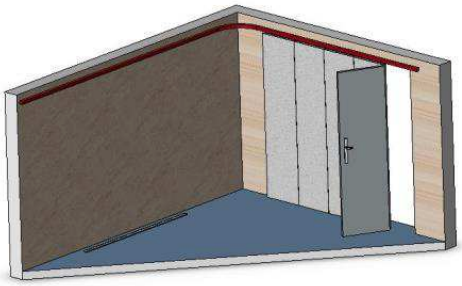

ED = 70 mm minimum

EG = 460 mm minimum

Côte approximative pour R :

=> Lg – Ecoinçon côté refoulement

Montage n°5 et n°6 - MONTAGE ET ENCOMBREMENTS PORTE LATERALE MANUELLE

Les Montages n°5 et n°6 possèdent un Mécanisme de serrure 2 points permettant d'effectuer un Blocage en translation de la porte

(Possible seulement sur Hauteur ≤ 2500 mm)

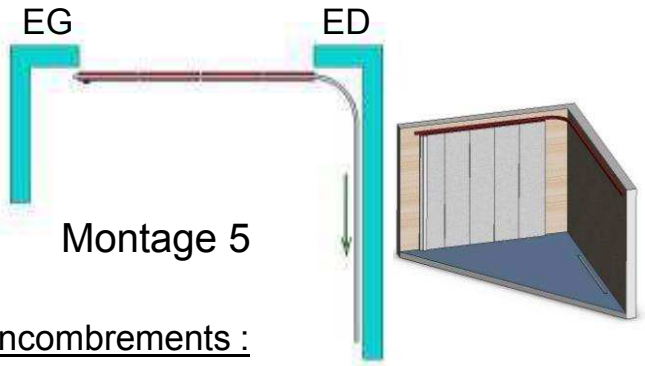

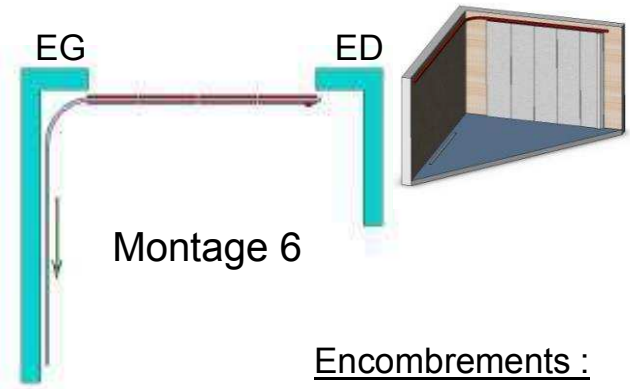

Encombrements :

EG = 70 mm minimum

ED = 460 mm minimum

Côte approximative pour R :

=> Lg – Ecoinçon côté refoulement

Encombrements :

EG = 460 mm minimum

ED = 70 mm minimum

Côte approximative pour R :

=> Lg – Ecoinçon côté refoulement

ECLATEE Portillon pivotant Manœuvre Manuelle du Montage n°1 à n°6

Réception en inox du pêne Bas

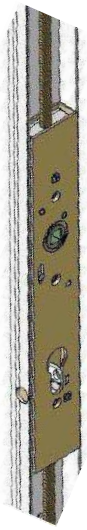

Serrure centrale 2 points rétractable avec carter de protection en Aluminium Blanc avec cylindre 60x30 à Bouton Tournant intérieure

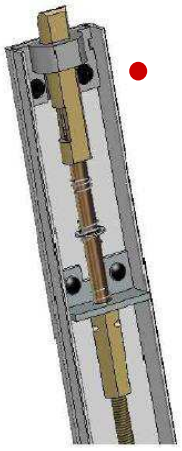

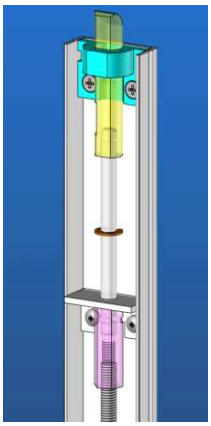

Ressort de rappel pour pêne serrure sur le point haut et le point bas

Réception en inox du pêne haut

MONTAGE n°7 - MONTAGE ET ENCOMBREMENTS PORTE LATERALE MOTORISEE

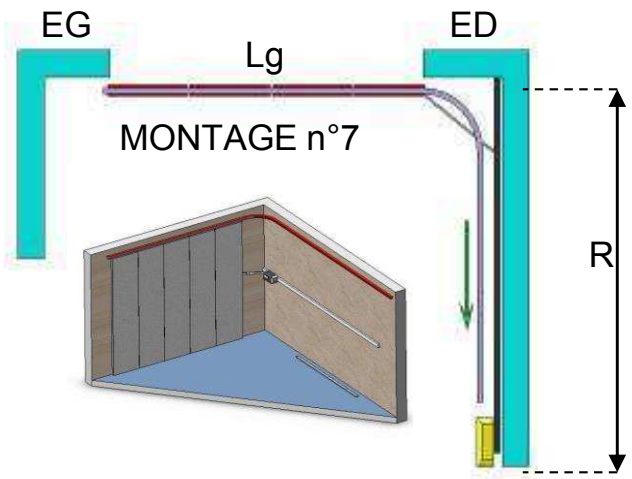

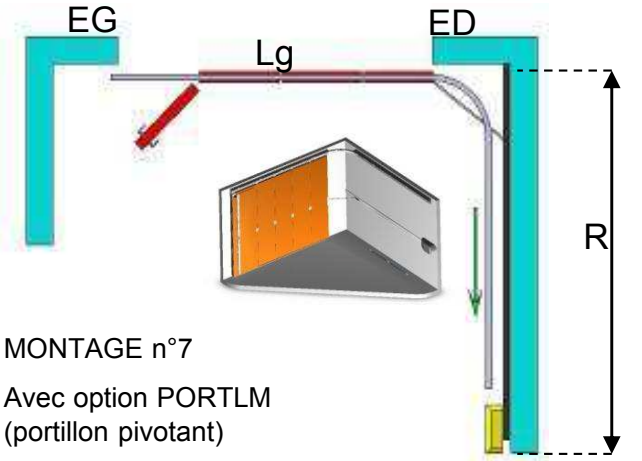

MONTAGE n°7

Avec option PORTLM
(portillon pivotant)

Encombrements :

EG =70 mm minimum

EG si Portillon = 100 mm minimum

ED = 130 mm minimum à 750 mm maximum

Côte approximative pour R :

Si Ecoinçon < 500 mm

⇒Lg – Ecoinçon côté refoulement + 1100

(Moteur non compris)

⇒Lg – Ecoinçon côté refoulement +1300

(Moteur Compris)

Si Ecoinçon > 500 mm

⇒Lg + 600 – Ecoinçon côté refoulement

(Moteur non compris)

⇒Lg + 600 – Ecoinçon côté refoulement +1300

(Moteur Compris)

L'option PORTLM est seulement possible avec une Hauteur ≤ 2500 mm

MONTAGE n°8 - MONTAGE ET ENCOMBREMENTS PORTE LATERALE MOTORISEE

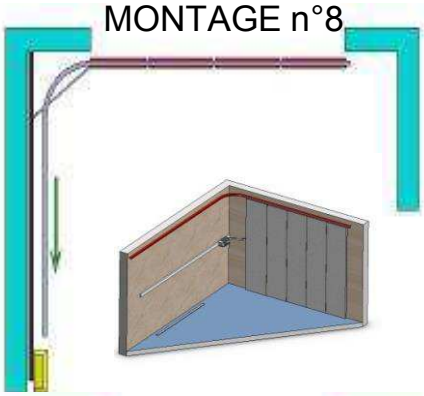

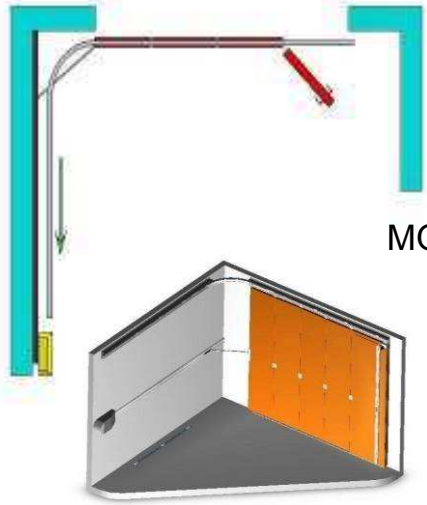

MONTAGE n°8

Avec option PORTLM (portillon pivotant)

Encombrements :

ED =70 mm minimum

ED si Portillon = 100 mm minimum

EG = 130 mm minimum à 750 mm maximum

Côte approximative pour R :

Si Ecoinçon < 500 mm

⇒Lg – Ecoinçon côté refoulement + 1100

(Moteur non compris)

⇒Lg – Ecoinçon côté refoulement +1300

(Moteur Compris)

Si Ecoinçon > 500 mm

⇒Lg + 600 – Ecoinçon côté refoulement

(Moteur non compris)

⇒Lg – Ecoinçon côté refoulement +1300

(Moteur Compris)

L'option PORTLM est seulement possible avec une Hauteur ≤ 2500 mm

MONTAGE n°9 - MONTAGE ET ENCOMBREMENTS PORTE LATERALE MOTORISEE

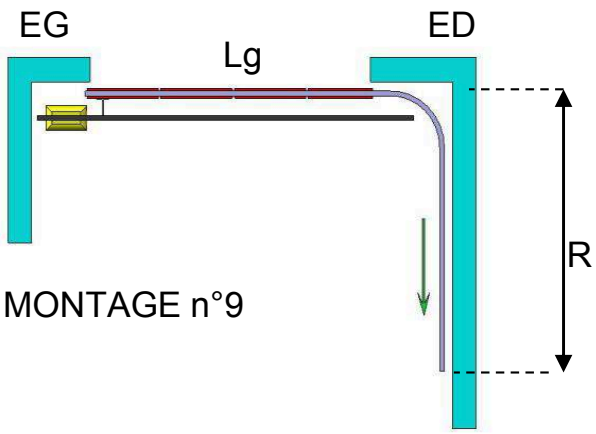

<u>Encombrements :</u>

EG ≥ 300 mm minimum

ED ≥ 460 mm

ED si Portillon ≥ 600 mm minimum

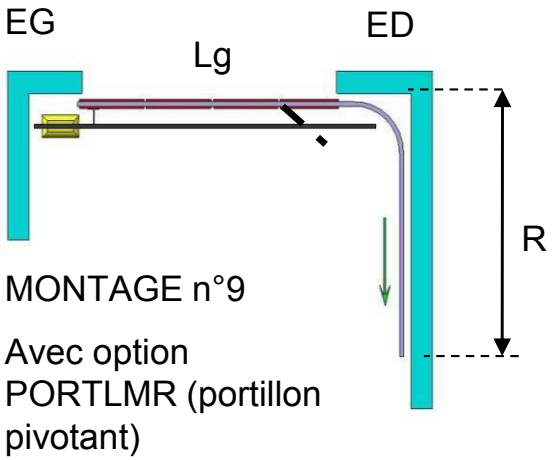

Côte approximative pour R :

⇒Lg – Ecoinçon côté refoulement + 600

L'option PORTLM est seulement possible avec une Hauteur ≤ 2500 mm

MONTAGE n°10 - MONTAGE ET ENCOMBREMENTS PORTE LATERALE MOTORISEE

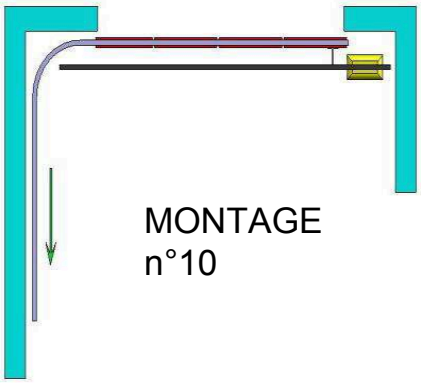

<u>Encombrements :</u>

ED ≥ 300 mm minimum

EG ≥ 460 mm

EG si Portillon ≥ 600 mm minimum

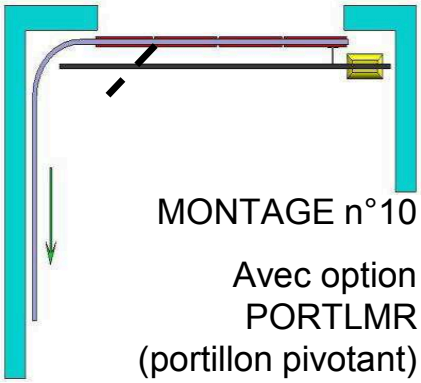

Côte approximative pour R :

⇒Lg – Ecoinçon côté refoulement + 600

L'option PORTLM est seulement possible avec une Hauteur ≤ 2500 mm

MONTAGE n°11 - MONTAGE ET ENCOMBREMENTS PORTE LATERALE MOTORISEE

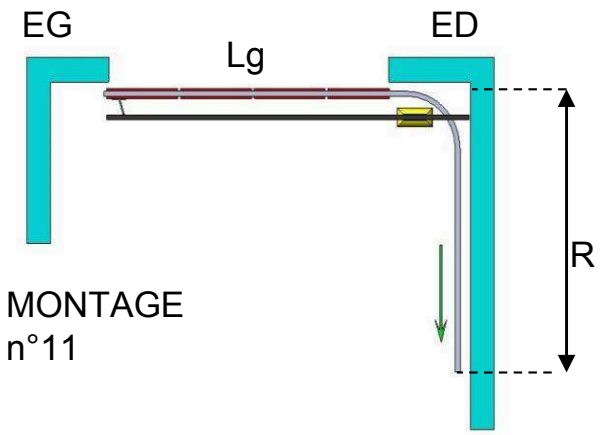

<u>Encombrements :</u>

EG ≥ 70 mm minimum

ED ≥ 460 mm

ED si Portillon ≥ 600 mm minimum

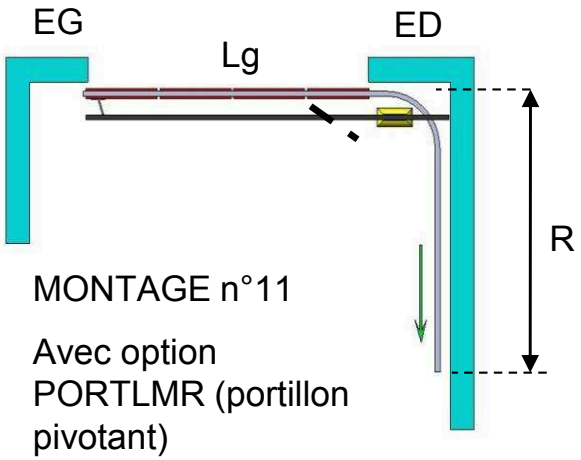

Côte approximative pour R :

⇒Lg – Ecoinçon côté refoulement + 600

L'option PORTLM est seulement possible avec une Hauteur ≤ 2500 mm

MONTAGE n°12 - MONTAGE ET ENCOMBREMENTS PORTE LATERALE MOTORISEE

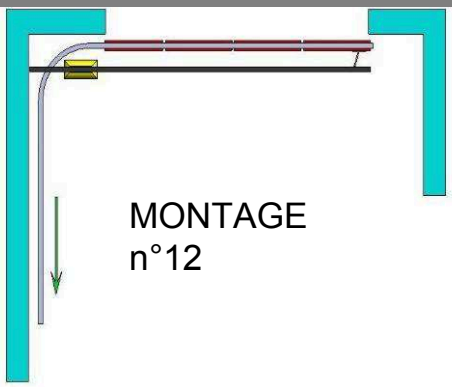

<u>Encombrements :</u>

ED ≥ 70 mm minimum

EG ≥ 460 mm

EG si Portillon ≥ 600 mm minimum

Côte approximative pour R :

⇒Lg – Ecoinçon côté refoulement + 600

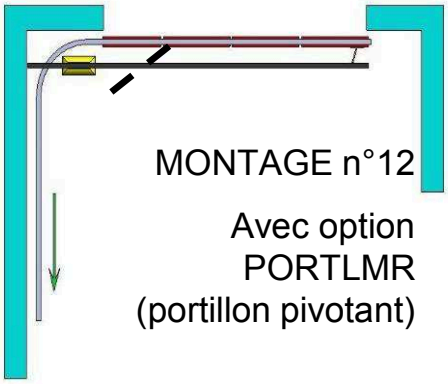

L'option PORTLM est seulement possible avec une Hauteur ≤ 2500 mm

MONTAGE n°13 - MONTAGE ET ENCOMBREMENTS PORTE LATERALE MOTORISEE

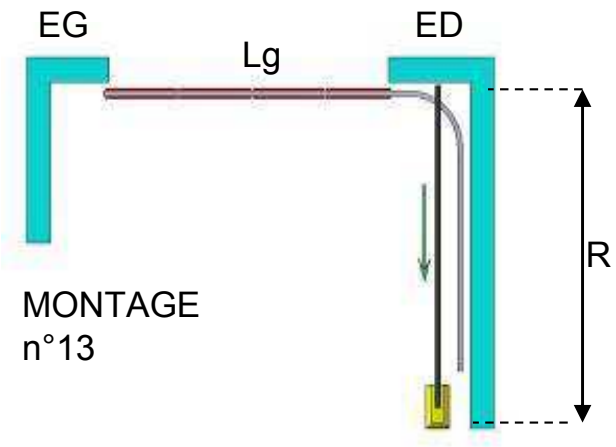

Encombrements :

EG ≥ 70 mm minimum

EG si Portillon ≥ 100 mm minimum

ED ≥ 460 mm

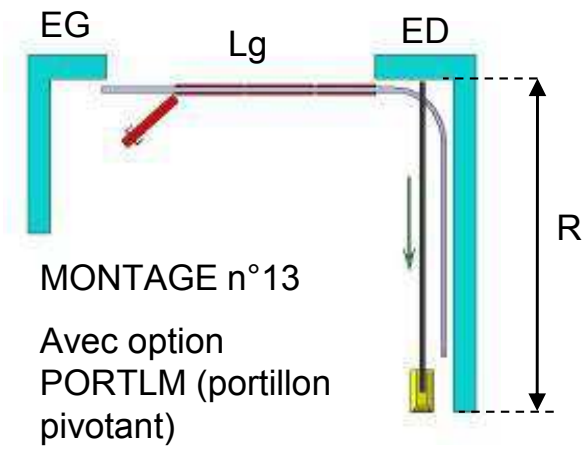

Côte approximative pour R :

⇒Lg – Ecoinçon côté refoulement + 600

(Moteur non compris)

⇒Lg – Ecoinçon côté refoulement + 1300

(Moteur compris)

L'option PORTLM est seulement possible avec une Hauteur ≤ 2500 mm

MONTAGE n°14 - MONTAGE ET ENCOMBREMENTS PORTE LATERALE MOTORISEE

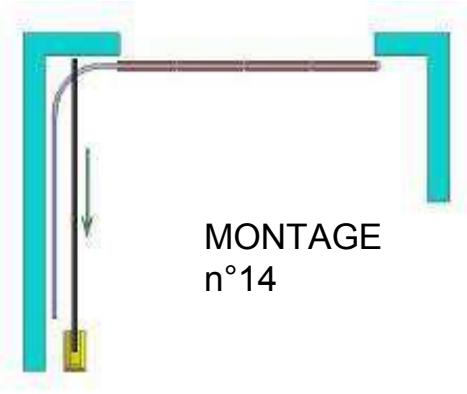

Encombrements :

ED ≥ 70 mm minimum

ED si Portillon ≥ 100 mm minimum

EG ≥ 460 mm

Côte approximative pour R :

⇒Lg – Ecoinçon côté refoulement + 600

(Moteur non compris)

⇒Lg – Ecoinçon côté refoulement + 1300

(Moteur compris)

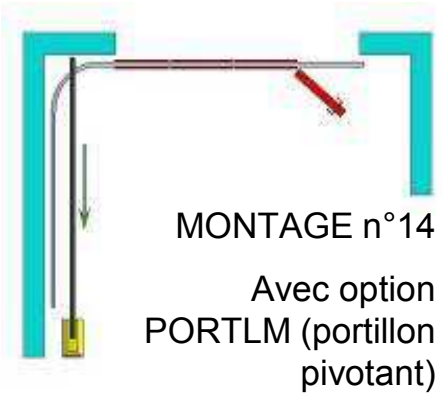

L'option PORTLM est seulement possible avec une Hauteur ≤ 2500 mm