STORES D'EXTÉRIEUR

FRANCIAFLEX

PERFORMANCE ÉNERGÉTIQUE ET CONFORT DE LA BAIE

STORE TOILE VENISE

DOCUMENTATION TECHNIQUE

juillet 2010

Le store toile Venise FRANCIAFLEX appartient à la génération des stores toiles traditionnels. Il s'adapte tout aussi bien à l'équipement de constructions neuves qu'à la rénovation de bâtiments plus anciens.

C'est un produit :

MODULABLE

Les combinaisons possibles entre types de manœuvre, modes de guidage, types de pose, types de toiles utilisables, coloris, etc... génèrent une gamme très étendue.

ESTHÉTIQUE

Entièrement réalisé avec des matériaux techniques, disponible dans 4 coloris et avec différentes qualités de toiles, techniques ou fantaisies, équipé de caches plastique de finition ou d'un auvent, il s'intègre parfaitement à tout type d'architecture et de menuiserie.

PRATIQUE

Quelle que soit la situation de pose, il est toujours possible de prévoir une manœuvre depuis l'intérieur que ce soit par cordon, sangle, treuil avec ou sans limiteur de course, ou moteur électrique 230 volts.

FACILE À POSER

Fabriqué sur mesure, le store toile Venise FRANCIAFLEX se pose facilement et rapidement. Il est conçu pour s'adapter à tout type d'ouverture et de baie et pour supporter leurs défauts sans retouche du store sur chantier.
Sa modularité est un atout majeur puisqu'il est toujours possible de modifier le côté de manœuvre ou le sens d'enroulement lors de la pose.

DESCRIPTIF

STORE TOILE Venise FRANCIAFLEX, entièrement préassemblé en usine, constitué de :

SUPPORTS MULTIPOSITION en zamak, de section 100 x 100 mm, poudré blanc, gris, brun ou ivoire, conçu pour assurer la fixation quel que soit le type de pose envisagé et permettant la fixation haute des conducteurs ou le positionnement des coulisses. Ce support existe en 3 versions, selon le type de manœuvre souhaité et peut être équipé indifféremment d'un cache plastique ou d'un auvent.

SUPPORTS DE POSE "ECO" en acier zingué de section 75 x 60, conçu pour assurer la fixation, quelque soit le type de pose envisagé, permettant la fixation haute des conducteurs ou des coulisses. Ce support convient aux manoeuvres Cordon, Sangle, Treuil et Électrique. Il ne peut pas être équipé d'un auvent de protection.

UN MÉCANISME D'ENROULEMENT composé d'un tube en acier (rainuré) et d'organes de manœuvres :
- par treuil avec ou sans limiteur de course basse inséré dans le tube d'enroulement.
- par cordon ou sangle.
- par moteur électrique 230 volts, filaire ou radio.

UN SYSTÈME DE GUIDAGE :
- par coulisses en "C" en aluminium extrudé.
- par conducteurs en câbles inoxydables.

UN TABLIER pouvant être réalisé au moyen :
- de toiles screen semi-transparentes (non feu M1 - 525g/m2).
- de toiles acryliques ou coton (420 g/m2), voir collection en vigueur.
- de toiles Soltis.

UNE BARRE DE CHARGE
- Ø 18 mm en acier galvanisé, glissée dans un fourreau cousu ou soudé en bas de toile, pouvant être utilisée dans tous les cas de guidage excepté avec conducteur de Ø6mm.
- 18 x 31 mm en aluminium extrudé, pouvant être utilisée dans tous les cas de guidage sans lambrequin, excepté avec conducteur de Ø6mm.
- 21 x 46 mm en aluminium extrudé, devant obligatoirement être utilisée pour des largeurs comprises entre 3001 et 4000 mm pour tous les cas de guidage.

UN AUVENT DE PROTECTION en aluminium extrudé laqué gris alu, blanc, brun ou ivoire. Incompatible avec les supports"ECO".

Constitution type

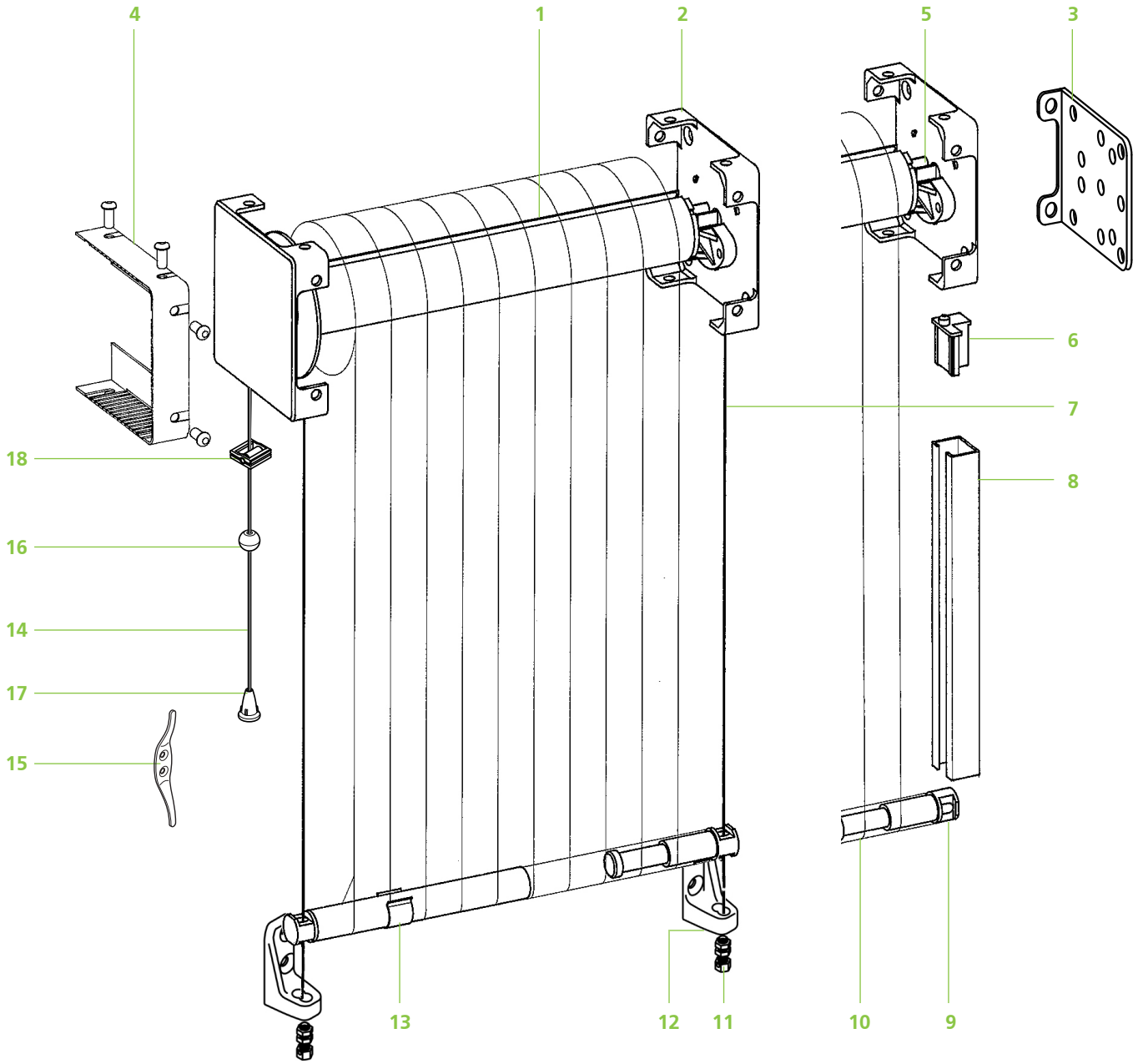

1	Tube d'enroulement	7	Conducteurs Ø3mm	13	Clip de barre de charge
2	Support	8	Coulisses en "C"	14	Cordon de manœuvre
3	Support éco	9	Embout télescopique	15	Arrêt de cordon
4	Cache support	10	Barre de charge	16	Cache-nœud
5	Palier	11	Tendeur de conducteur	17	Gland
6	Plots de guidage	12	Support conducteur	18	Passe sangle

Limites stores couplés

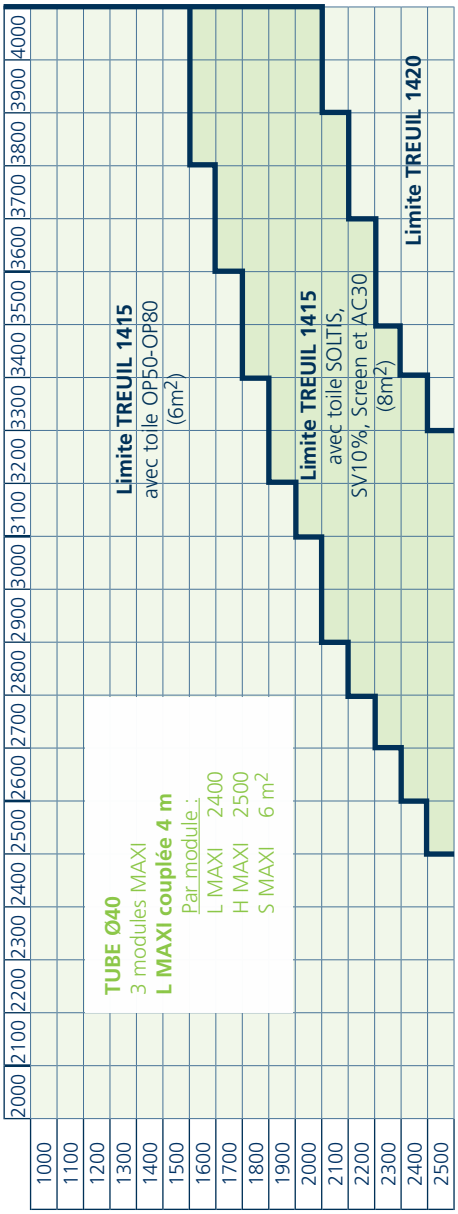

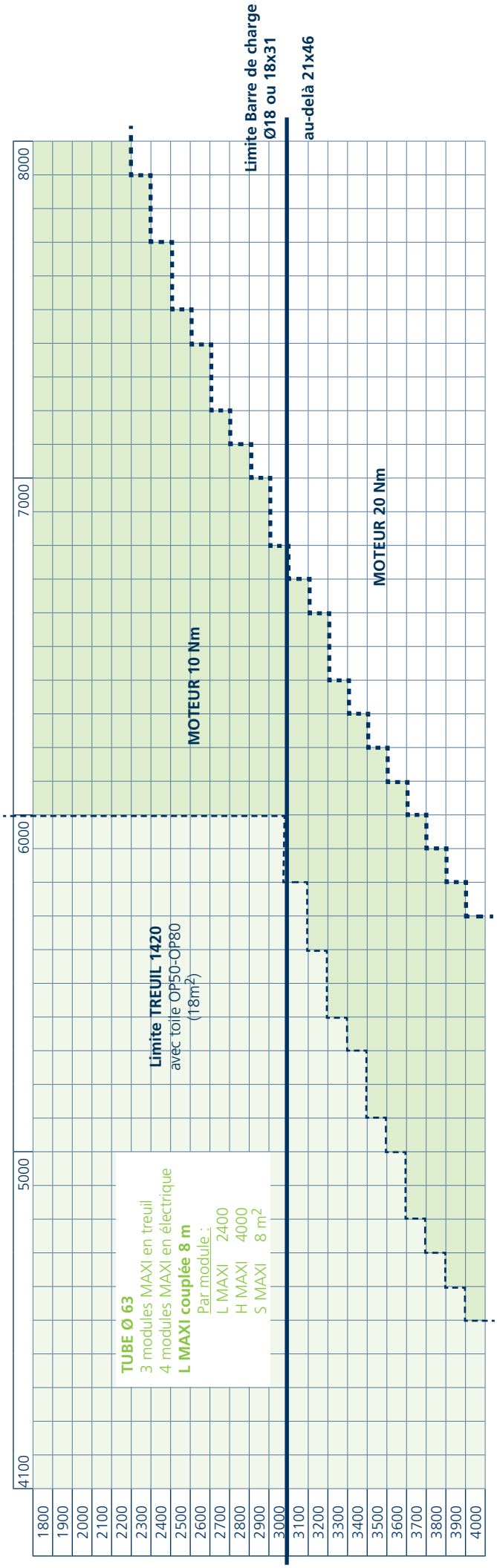

Limites Dimensionnelles

LIMITES TECHNIQUES MAXI							
Manœuvre	**Pose**	**LHT**	**Surface**	**HHT Solaire ep≤0,5** *SOLTIS SOLAIRE*	**HHT Opaques** *hors 21154 (interdite)*	**HHT Screen**	**HHT AC30**
Cordon	Int/ Extérieure	3000	9 m²	3000 **(1)**			3000
Sangle	Int/ Extérieure			3700	3000	4000	
Treuil 1415	Int/ Extérieure			4000			
Treuil 1420 ou Électrique	Intérieure	4400	16 m²	4500 **(2)**		4500	2900
	Extérieure		12 m²				

Attention à respecter la régle calcul suivante :

(1) HHT ≤ 9600 - 3xLHT
(2) HHT ≤ 18500 - 4xLHT

Respecter le rapport Hauteur/Largeur ≤4

Auvent et consoles

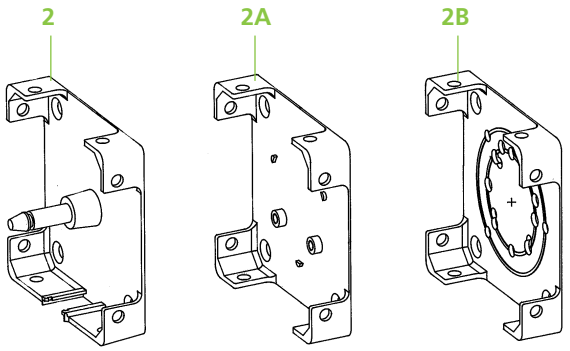

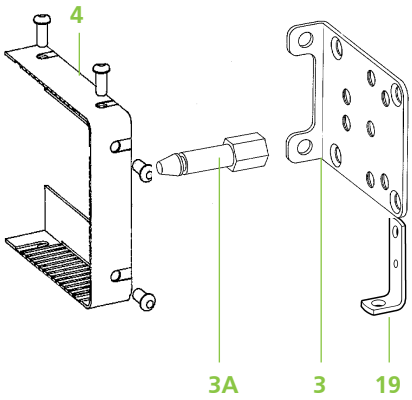

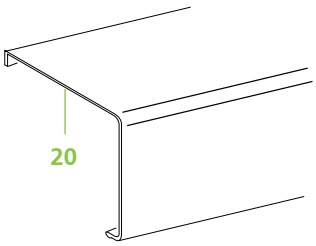

2 SUPPORT POULIE pour sangle et cordon
Support, en zamak ép. 2,5 mm, laqué*.

2A SUPPORT STANDARD pour treuil ou manœuvre électrique
Support, en zamak ép. 2,5 mm, laqué*.

2B SUPPORT UNIVERSEL
Support, en zamak ép. 2,5 mm, laqué*.
Ce support est utilisé avec manœuvre par treuil avec fins de course incorporés ou treuil simple si LHT supérieure à 3000.

3 SUPPORT "ECO"
Support "ECO", saillie 75 x 60, en tôle d'acier zingué.
Ce support est utilisé seul pour manœuvre treuil ou électrique.

3A AXE POUR POULIE "ECO"
En acier zingué, se monte sur le support ECO en version poulie.

4 CACHE PLASTIQUE avec rivets
Cache et rivets en plastique blanc, brun, ivoire ou gris.

19 ÉQUERRE CORDON avec support "ECO"
Équerre guide cordon en acier zingué.
A fixer sur support "ECO" côté manoeuvre.

20 AUVENT
Auvent en aluminium extrudé, laqué*.
Incompatible avec support "ECO".

** laquage gris alu RAL 9006, blanc RAL 9010, brun RAL 8014 et ivoire RAL 1015*

Barres de charge

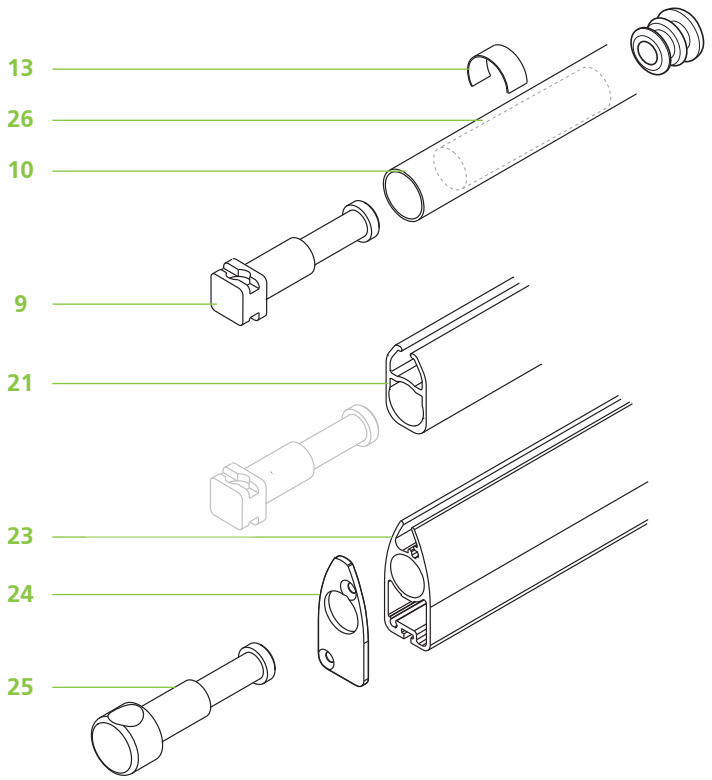

9 EMBOUT TÉLÉSCOPIQUE
Embout pour barre de charge Ø 18 mm ou barre de charge alu 18 x 31 mm, compatible avec coulisses en "C" et guidage par conducteurs Ø 3 mm.

10 BARRE DE CHARGE Ø 18 MM
Tube Ø 18 en acier galvanisé glissé dans un fourreau en bas de toile.

13 CLIP POUR BDC Ø 18 MM
Clip en acier zingué pour barre de charge Ø 18 mm pour arrêt de la toile sur la barre de charge.

21 BARRE DE CHARGE 18 X 31 MM
Barre de charge en aluminium extrudé laqué * utilisée sans lambrequin.

23 BARRE DE CHARGE 21X46
Barre de charge en aluminium extrudé laqué * utilisée pour largeur supérieure à 3000mm.

24 FLASQUE BARRE DE CHARGE 21X46MM
en aluminium laqué *

25 EMBOUT BARRE DE CHARGE
pour guidage conducteurs Ø6mm

26 LEST Ø 14 MM
Lest rond Ø 14 mm en acier galvanisé; existe en 2 longueurs : 250 mm et 400 mm. Utilisé dans les 3 types de barre de charge

Guidage Coulisses

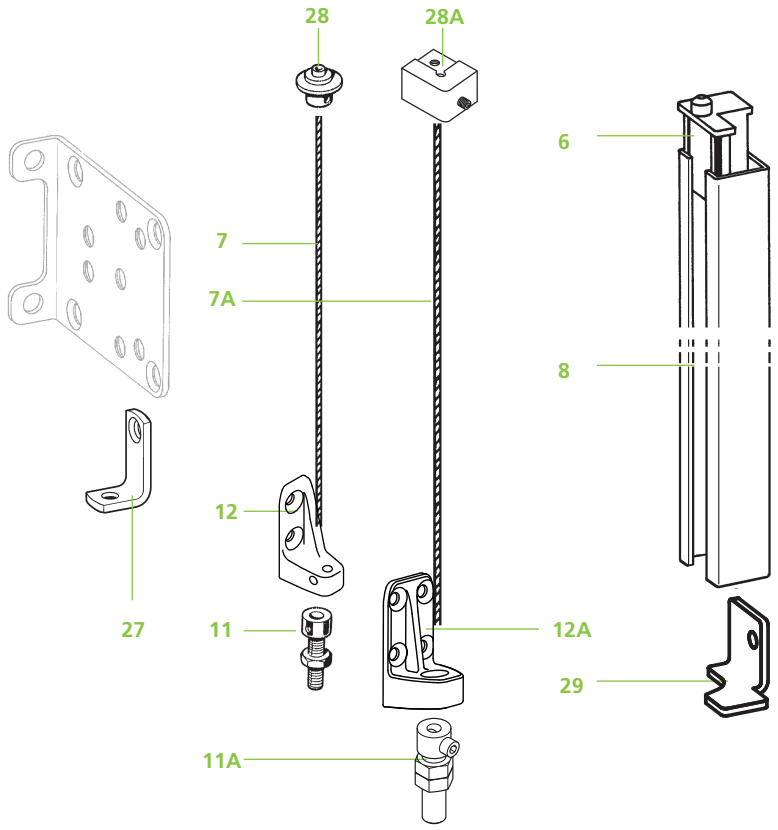

6 PLOTS DE GUIDAGE COULISSE
Plots de guidage en polyamide servant à positionner la coulisse sur le support

7 CONDUCTEUR Ø3MM
Conducteur câble Ø 3 mm en inox

7A CONDUCTEUR Ø6MM
Conducteur câble Ø 6 mm en inox pour LHT > 3000 mm

8 COULISSE EN "C"
Coulisse en "C" en aluminium extrudé laqué*.

11 TENDEUR
Tendeur en laiton chromé traité

11A TENDEUR Ø6MM
Tendeur en acier zingué

12 ÉQUERRE CONDUCTEUR Ø3MM
Équerre en aluminium moulé laqué*.

12A ÉQUERRE CONDUCTEUR Ø6MM
Équerre en aluminium moulé laqué*.

27 ÉQUERRE CONDUCTEUR / SUPPORT SIMPLIFIÉ
Équerre conducteur en acier zingué pour store guidé

28 SERRE-CÂBLE
Serre-câble pour conducteur Ø3mm

28A SERRE-CÂBLE
Serre-câble pour conducteur Ø6mm

29 BUTÉE BASSE
Butée basse en inox assurant l'arrêt de la barre de charge en position basse

** laquage gris alu RAL 9006, blanc RAL 9010, brun RAL 8014 et ivoire RAL 1015*

Manœuvre par Sangle ou par Cordon

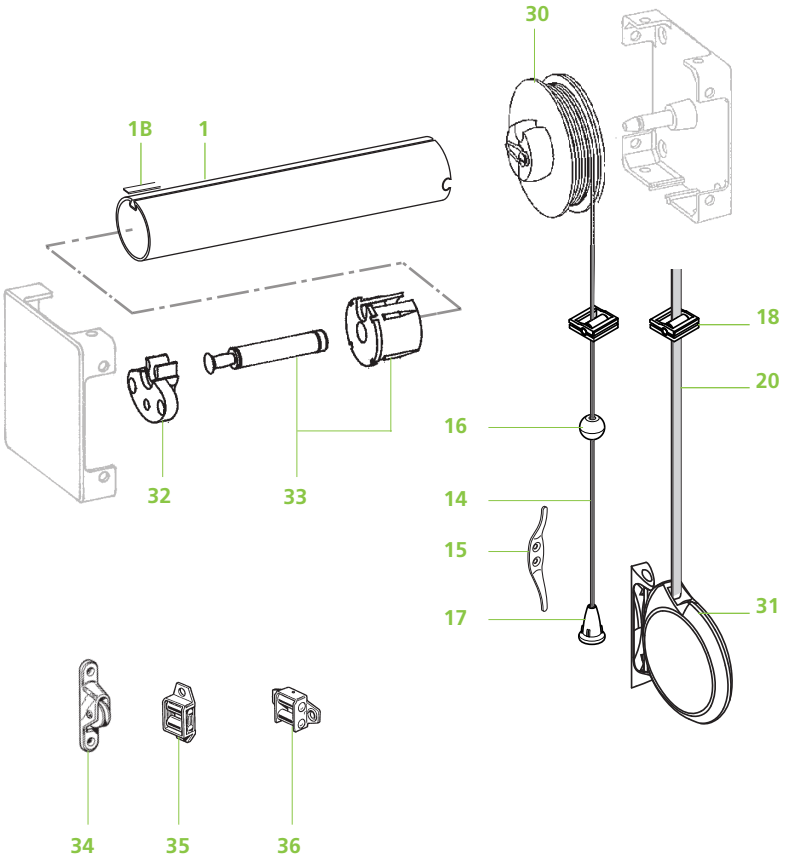

1 TUBE D'ENROULEMENT
Tube rainuré Ø 40 mm acier galvanisé

1A TUBE D'ENROULEMENT
Tube rainuré Ø 40 mm acier galvanisé ou Tube rainuré Ø 63 mm acier galvanisé pour largeur > 3000 mm et pour version électrique.

1B JONC PLAT
Plastique

14 CORDON
Cordon polyester Ø 3 mm

15 ARRÊT DE CORDON
Arrêt de cordon

16 CACHE NŒUD SPHÉRIQUE
Cache nœud en aluminium

17 GLAND
Gland en matière plastique translucide

18 PASSE SANGLE
Passe sangle polyamide réhydraté coloris gris

30 POULIE EMBOUT DE TUBE
Poulie de manœuvre en polypropylène réhydraté coloris gris; convient indifféremment à l'enroulement d'une sangle ou d'un cordon

31 ENROULEUR / SANGLE
Enrouleur de sangle orientable sous cache plastique blanc pour sangle polyester largeur 15 mm

32 PALIER OPPOSÉ
Palier opposé à la commande

33 TÉLESCOPIQUE Ø 40 MM
Ensemble palier télescopique Ø 40 mm
TÉLESCOPIQUE Ø 63 MM
Ensemble palier télescopique Ø 63 mm

34 RENVOI DE CORDON
35 GUIDE SANGLE VERTICAL
36 GUIDE SANGLE HORIZONTAL

Manœuvre par treuil

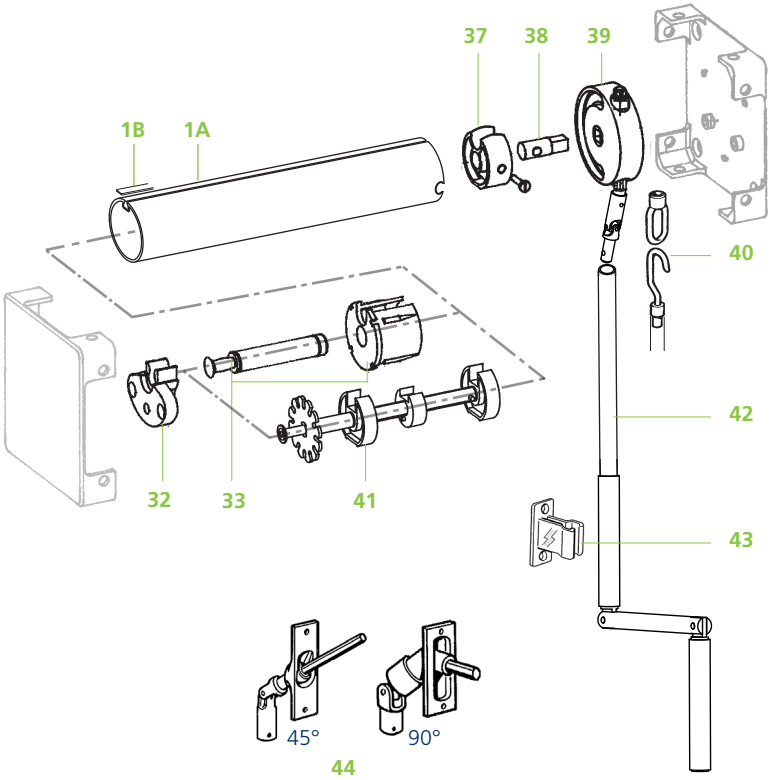

37 PORTÉE DE TUBE
Portée plastique

38 AXE DE SORTIE DE TREUIL
Axe Ø 10 mm acier zingué bichromaté

39 TREUIL
Treuil réduction 1/2,8 pour Largeur inférieure à 3000 ou Treuil réduction 1/4 au-delà.

40 CROCHET DE MANIVELLE / ANNEAU DE TREUIL
Crochet acier zingué / Anneau en zamak

41 LIMITEUR DE COURSE Ø 40 OU Ø 63
Limiteur de course basse, emboité dans le tube en lieu et place du repère 33

42 MANIVELLE MONTÉE
Manivelle montée ; longueurs standards 1300, 1800 et 2500 mm

43 ARRÊT DE MANIVELLE
Arrêt de manivelle en matière plastique

44 RENVOI DE MANOEUVRE 45°
Sortie 6 pans de 6, entrée Ø13 femelle.
Existe en 2 versions : simple cardan à 45°
double cardan à 45/90°

Manœuvre électrique

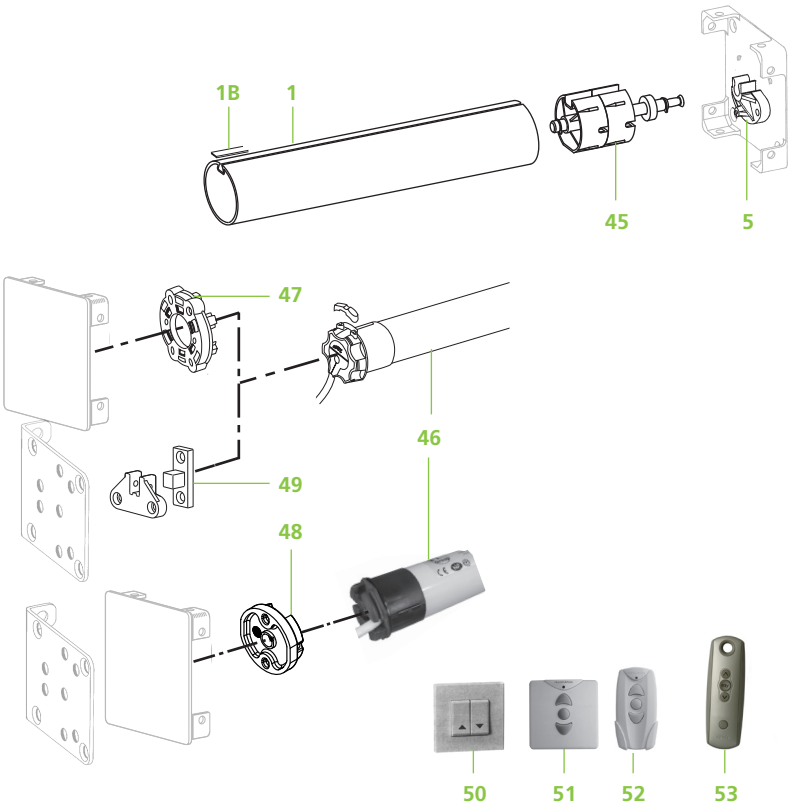

1 **TUBE D'ENROULEMENT**
Tube rainuré Ø 63 mm acier galvanisé

1B **JONC PLAT**
Plastique

5 **PALIER POUR TÉLESCOPIQUE**

45 **ENSEMBLE PALIER TÉLESCOPIQUE Ø 63 MM**

46 **MOTEUR LT 50 FILAIRE OU RADIO**
Moteur LT 50 ou FRANCIASOFT® 230 volts
(couple de 6 et de 10 N.m)

47 **SUPPORT MOTEUR**
Support moteur LT 50 zamack

48 **SUPPORT MOTEUR**
Support moteur FRANCIASOFT® zamack

49 **SUPPORT MOTEUR**
Support moteur à monter sur support "ECO"

50 **ENSEMBLE INVERSEUR FILAIRE FIXE**
Coloris blanc

51 **ÉMETTEUR MURAL FRANCIASOFT®**

52 **ÉMETTEUR PORTATIF FRANCIASOFT®**

53 **ÉMETTEUR PORTATIF TELIS PURE**

nota : Pour tous systèmes d'automatisation et de commandes groupées, nous consulter.

Dispositions

Pose extérieure

ENROULEMENT INTÉRIEUR
CORDON / SANGLE TREUIL

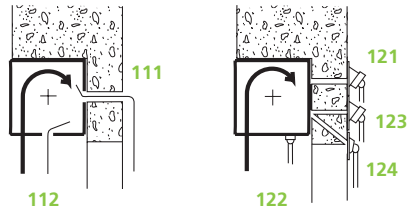

Électrique 140

ENROULEMENT EXTÉRIEUR
CORDON / SANGLE TREUIL

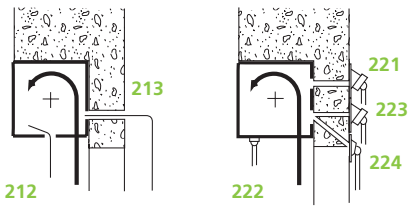

Électrique 240

Pose intérieure

ENROULEMENT INTÉRIEUR
CORDON / SANGLE TREUIL

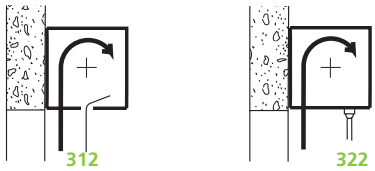

Électrique 340

ENROULEMENT EXTÉRIEUR
CORDON / SANGLE TREUIL

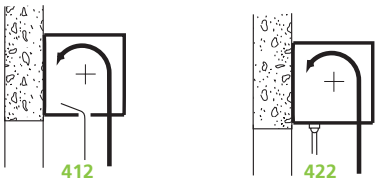

Électrique 440

Positions des sorties

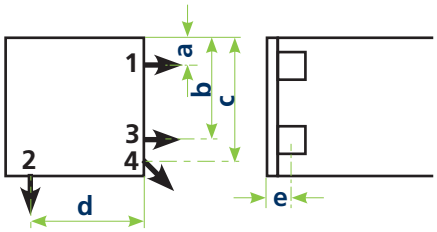

	a	b	c	d	e
Sangle Cordon	50			50	12,5
Treuil	33	67	52	67	10
Treuil 1415	36	63	69	63	10
Treuil 1420	21	80	67	80	13

Détails - Manœuvre cordon - guidage conducteurs

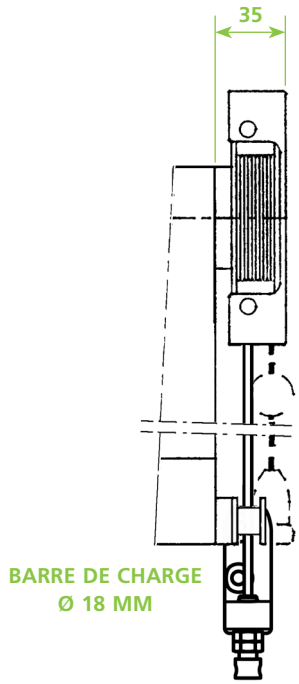

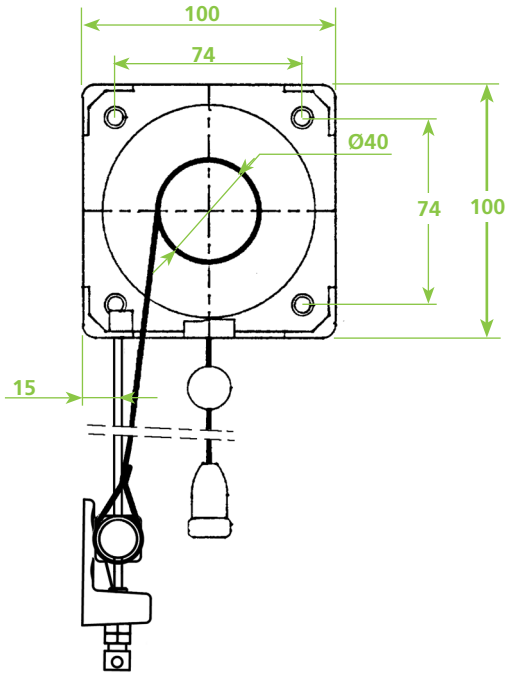

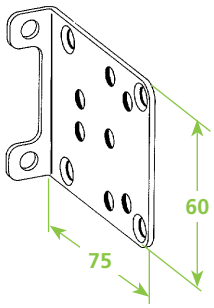

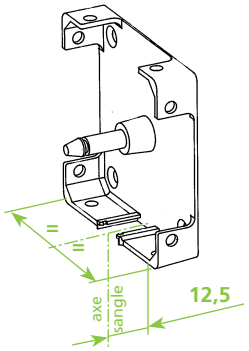

Détails - Manœuvre treuil - coulisses en C

Sorties de treuils

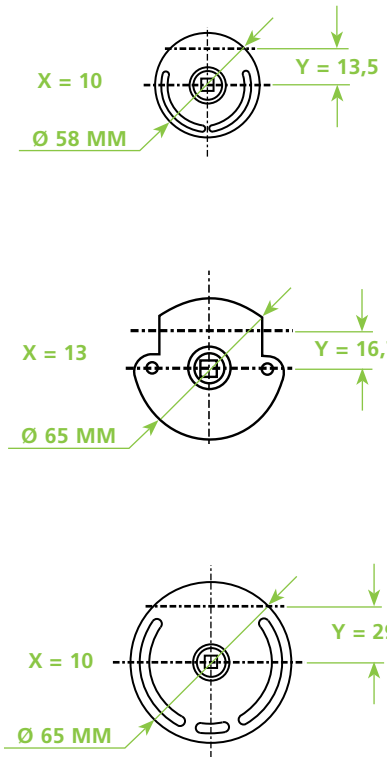

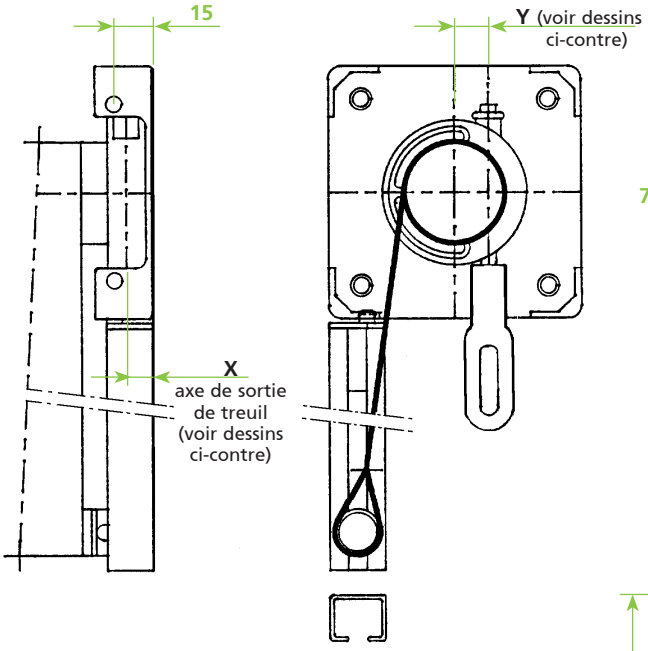

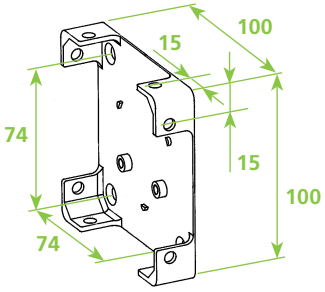

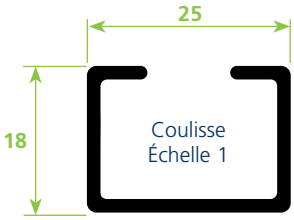

DOCUMENT NON CONTRACTUEL ; FRANCIAFLEX SE RÉSERVE LA POSSIBILITÉ DE MODIFIER SES PRODUITS AFIN DE LEUR APPORTER TOUTE AMÉLIORATION TECHNIQUE.

UTILISEZ LES DOCUMENTS SPÉCIFIQUES DISPONIBLES AUPRÈS DE FRANCIAFLEX POUR LA PRISE DE MESURES ET LA RÉDACTION DE LA COMMANDE.

Toutes les indications dimensionnelles qui figurent sur ce document sont exprimées en mm.

Retrouvez tout Franciaflex sur
www.franciaflex.com

Baie'nergie® by FRANCIAFLEX

Franciaflex vous donne les moyens de devenir de véritables experts de la performance énergétique de la baie.
Rendez-vous sur www.baienergie.com

FRANCIAFLEX
PERFORMANCE ÉNERGÉTIQUE ET CONFORT DE LA BAIE

AVANT livraison des produits
N°Azur 0 810 820 500
PRIX D'UN APPEL LOCAL DEPUIS UN POSTE FIXE